Einhell HOME

TH-JS 85

D **Originalbetriebsanleitung**
Stichsäge

GB **Оригинальное руководство по эксплуатации**
Электрический лобзик

F **Mode d'emploi d'origine**
Scie à guichet

I **Istruzioni per l'uso originali**
Seghetto alternativo

S **Original-bruksanvisning**
Sticksåg

CZ **Originální návod k obsluze**
Přímočará pila

SK **Originálny návod na obsluhu**
Priamočiara píla

1 CE

Арт. №: 43.211.40 **Инв. №: 11010**

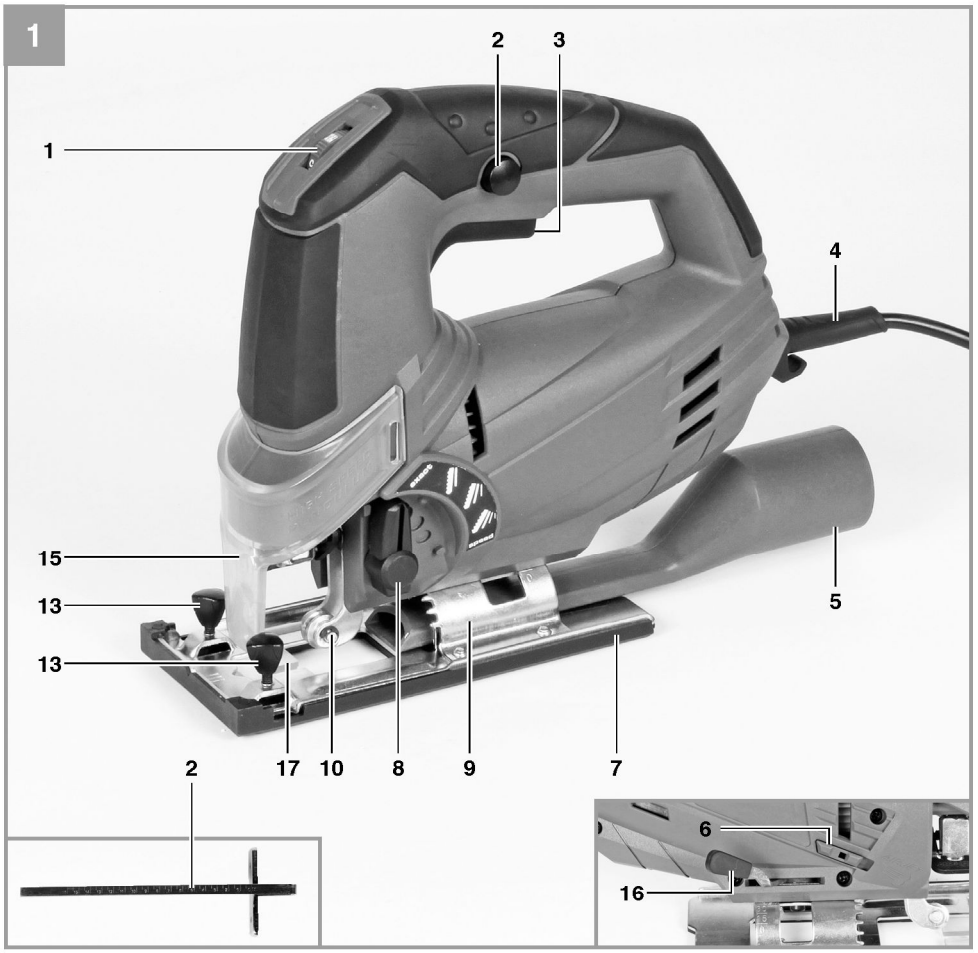

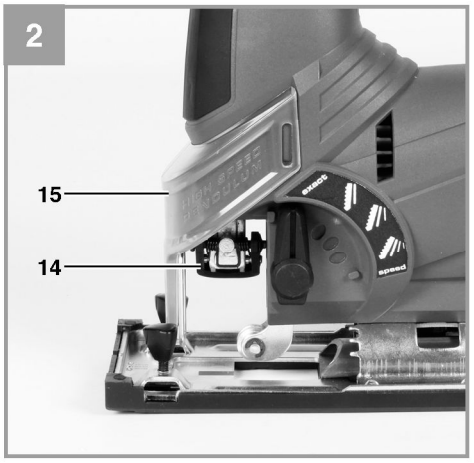

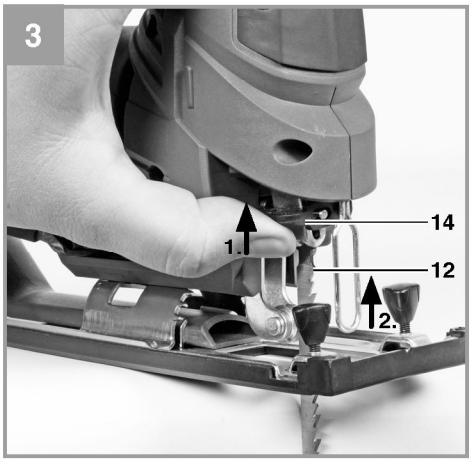

Anl_TH_JS_85_SPK1.indb 2 24.10.12 10:22

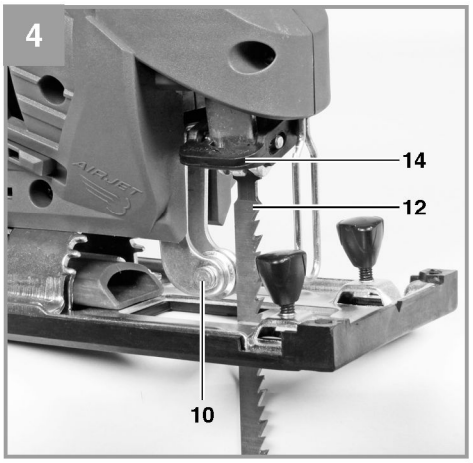

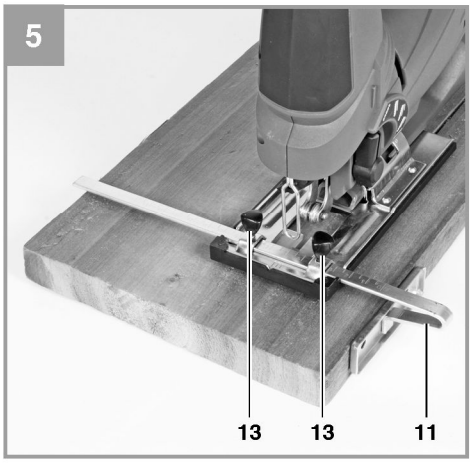

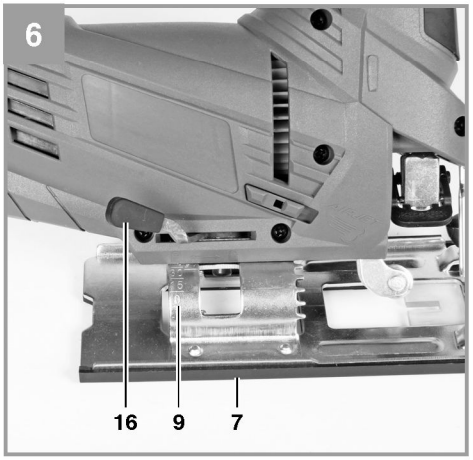

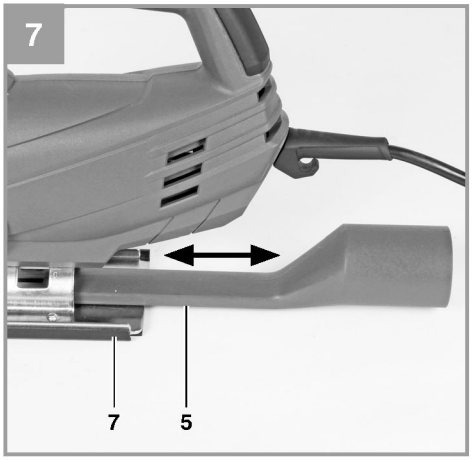

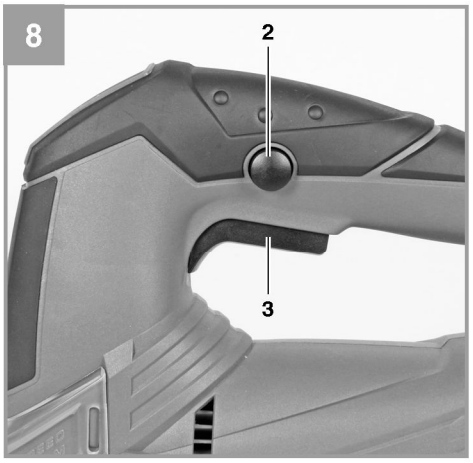

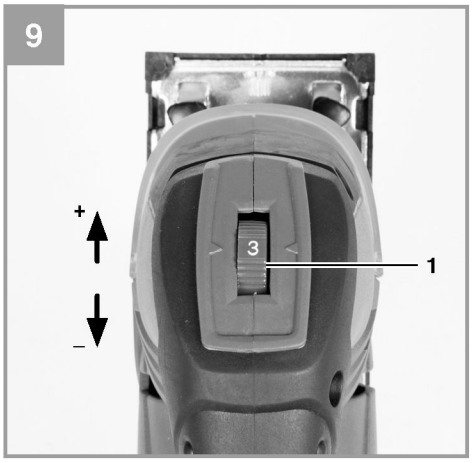

Anl_TH_JS_85_SPK1.indb 3 24.10.12 10:23

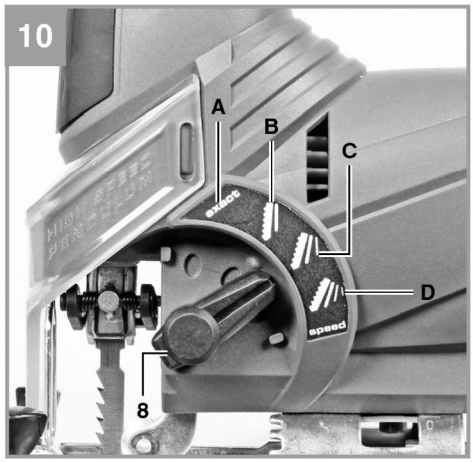

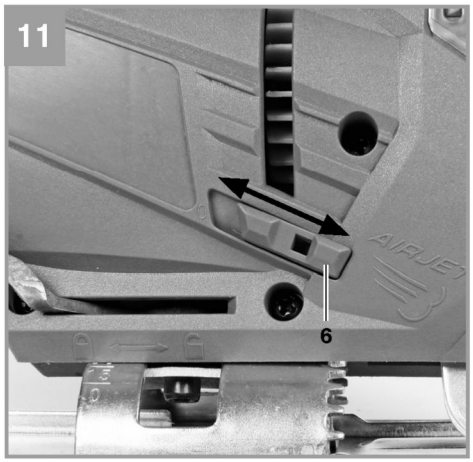

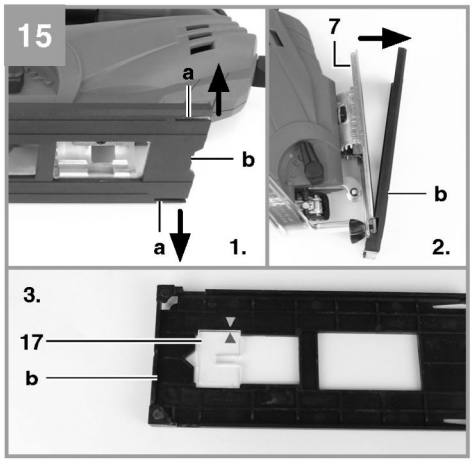

Anl_TH_JS_85_SPK1.indb 4 24.10.12 10:23

Содержание

1. Информация по технике безопасности
2. Общая схема и комплект поставки
3. Целевое использование
4. Технические характеристики
5. Перед запуском оборудования
6. Эксплуатация
7. Замена силового кабеля
8. Очистка, техническое обслуживание и заказ запасных частей
9. Утилизация и переработка
10. Хранение

Anl_TH_JS_85_SPK1.indb 17 24.10.12 10:23

"**Внимание** – Во избежание получения травм ознакомьтесь с инструкциями по эксплуатации"

Используйте наушники. Шумовое воздействие может привести к повреждению органов слуха.

Используйте респиратор. При работе с деревом или другими материалами может образоваться пыль, которая представляет вред для здоровья. Никогда не используйте устройство для работы с материалами, содержащими асбест!

Используйте защитные очки. Искры, обломки, осколки и пыль, образующиеся при работе устройства, могут привести к потере зрения.

Anl_TH_JS_85_SPK1.indb 18 24.10.12 10:23

Важно!

Во избежание получения травм и повреждения устройства, при использовании оборудования необходимо соблюдать определенные меры предосторожности. Пожалуйста, внимательно изучите инструкцию по эксплуатации и информацию по безопасности.

Храните данное руководство в безопасном месте таким образом, чтобы содержащаяся в нем информация была доступна в любое время. В случае передачи оборудования другому лицу, также передавайте данное руководство и информацию по технике безопасности. Наша компания не несет ответственности за причинение ущерба или несчастные случаи, произошедшие в результате невыполнения данных инструкций и пренебрежения информацией по технике безопасности.

1. Информация по технике безопасности

Пожалуйста, ознакомьтесь с информацией по технике безопасности, содержащейся в буклете, входящем в комплект поставки.

Внимание!

Ознакомьтесь с информацией и инструкциями по технике безопасности.

Любые нарушения правил и инструкций по технике безопасности могут привести к поражению электрическим током, возгоранию и/или серьезным травмам.

Храните все правила и инструкции по безопасности в безопасном месте для последующего использования.

2. Общая схема и комплект поставки

2.1 Общая схема (Рис. 1)

1. Регулятор скорости
2. Кнопка блокировки
3. Кнопка ВКЛ/ОТКЛ
4. Силовой кабель
5. Переходник для системы отвода пыли
6. Переключатель для функции удаления пыли
7. Регулируемая станина
8. Переключатель для маятникового движения
9. Шкала станины
10. Направляющий ролик
11. Параллельный упор
12. Режущее полотно
13. Стопорный винт для параллельного упора
14. Держатель полотна
15. Защитный кожух
16. Блокировочный рычаг для станины
17. Защита от раскола

2.2 Комплект поставки

Проверьте комплект поставки товара в соответствии со спецификацией. В случае отсутствия деталей обратитесь в ближайший сервисный центр, либо в ближайший филиал магазина магазин DIY, в котором вы приобрели товар не позднее 5 рабочих дней с момента покупки товара, предъявив действительный чек. Также см. гарантийную таблицу в разделе гарантийных условий в конце инструкции по эксплуатации.

- Снимите упаковку и аккуратно извлеките оборудование.
- Удалите упаковочный материал и все упаковочные и/или транспортировочные скобы (при наличии).
- Проверьте наличие всех компонентов.
- Проверьте оборудование и приспособления на наличие повреждений.
- По возможности сохраняйте упаковку до окончания гарантийного периода.

Важно:

Храните оборудование и упаковочные материалы вдали от детей. Не позволяйте детям играть с пластиковыми пакетами, фольгой или мелкими деталями. Существует опасность заглатывания или удушения!

- Электрический лобзик
- Параллельный упор
- Полотно для дерева
- Оригинальное руководство по эксплуатации
- Инструкции по технике безопасности

3. Целевое использование

Электрический лобзик предназначен для реки дерева, металла,
цветных металлов и пластмассы, используя соответствующее полотно.

Оборудование предназначено исключительно для целевого использования. Любое другое использование является ненадлежащим. За любые повреждения или травмы, связанные с использованием оборудования не по назначению, несет ответственность пользователь/оператор, а не производитель.

Обратите внимание, что оборудование не предназначено для коммерческого, торгового или промышленного применения. При использовании оборудования для коммерческого, торгового или промышленного применения, гарантия аннулируется.

Anl_TH_JS_85_SPK1.indb 19 24.10.12 10:23

4. Технические характеристики

Напряжение питающей сети: .....230 В ~ 50 Гц
Потребляемая мощность:..... 620 Вт
Скорость хода: ..... 800 - 3,000 min^{-1}
Высота хода:..... 20 мм
Глубина реки (дерево): ..... 58 мм
Глубина реки (пластмасса): ..... 12 мм
Глубина реки (железо):..... 8 мм
Косая резка: .....до 45^0 (влево и вправо)
Класс защиты: ..... II / 0
Вес:..... 2,1 кг

Звук и вибрация
Значения звука и вибрации измерены в соответствии с Директивой EN 60745.

L_{pA} уровень звукового давления .....90 дБ (A)
K_{pA} отклонение..... 3 дБ
L_{wa} уровень звуковой мощности ..... 101 дБ (A)
K_{WA} отклонение..... 3 дБ

Используйте наушники.
Шумовое воздействие может привести к повреждению органов слуха.

Общие значения вибрации (векторная сумма в трех направлениях) определяется в соответствии с Директивой EN 60745.

Резка дерева
Значение уровня вибрации a_h = 11.0 м/$с^2$
К отклонение = 1.5 м/$с^2$

Резка листового металла
Значение уровня вибрации a_h = 9.3 м/$с^2$
К отклонение = 1.5 м/$с^2$

Внимание!
Указанное значение вибрации было определено в соответствии со стандартизированным методом испытания. Оно может меняться в зависимости от условий эксплуатации электрооборудования и, в исключительных случаях, превышать указанное значение.

Указанное значение вибрации может быть использовано в целях сравнения оборудования с другими электроинструментами.

Указанное значение вибрации может быть использовано в целях первоначальной оценки неблагоприятного воздействия.

Поддерживайте шумовое и вибрационное воздействие на минимальном уровне.
- Используйте только полностью исправное оборудование.
- Производите регулярное техническое обслуживание и очистку оборудования.
- Скорректируйте манеру работы в соответствии с режимом эксплуатации оборудования.
- Не допускайте перегрузки оборудования.
- Своевременно проводите обслуживание оборудования.
- Отключайте устройство, когда оно не используется.
- Используйте перчатки.

Остаточные риски
Даже при использовании электроинструмента в соответствии с инструкциями, полностью исключить определенные остаточные риски невозможно. Потенциальные риски, связанные с особенностями конструкции и схемой оборудования:

1. Повреждение легких при отсутствии респиратора во время работы.
2. Повреждение органов слуха при отсутствии соответствующей защиты.
3. Ущерб здоровью, вызванный вибрацией рук при использовании оборудования в течение продолжительного периода времени или в результате неправильной наладки и технического обслуживания.

5. Перед запуском оборудования

Перед тем, как подключить оборудование к источнику питания, убедитесь в том, что данные на паспортной табличке соответствуют параметрам используемой электросети.
Всегда отключайте силовой кабель из розетки питания перед настройкой оборудования.

5.1 Защитный кожух (Рис. 2/Позиция 15)
- Защитный кожух (15) обеспечивает защиту пользователя от случайного прикосновения с режущим полотном (12) и при этом обеспечивает беспрепятственный вид области резки.
- При проведении работ защитный кожух (15) должен быть установлен.
- Для проведения регулировки защитный кожух можно демонтировать.

Anl_TH_JS_85_SPK1.indb 20 24.10.12 10:23

5.2 Замена режущего полотна (Рис. 3-4/Позиция 12)

Важно!

- Установку и замену режущего полотна можно
- Перед установкой или заменой диска необходимо отключить силовой кабель от питающей сети.
- Осторожно, зубья полотна являются очень острыми!
- Снимите защитный кожух (15).
- Нажмите на держатель полотна (14) и установите полотно (12) в держатель (14) до упора (Рис. 3). Зубья режущего полотна должны быть направлены вперед.
- Установите держатель режущего полотна (14) в исходное положение. Режущее полотно (12) должно войти в направляющий ролик (10) (Рис.4).
- Проверьте надежность крепления режущего полотна (12) в держателе.
- Для замены режущего проделайте операции в обратном порядке.

5.3 Установка параллельного упора (Рис. 5/Позиция 11)

- Параллельный упор (11) обеспечивает резку параллельных линий.
- Открутите стопорные винты (13) основания (7).
- Направляющая планка должна быть повернута вниз. Установите желаемое расстояние, используя шкалу на параллельном упоре (11) и снова затяните стопорные винты (13).

5.4 Регулировка станины для косой резки (Рис. 6)

- Открутите блокировочный рычаг (16) на станине.
- Слегка переместите станину (7) назад. После этого станину можно наклонить максимум на 45^0 влево или вправо.
- После перемещения станины (7) вперед блокировка будет действовать в положениях 0^0, 15^0, 30^0 и 45^0, которые отмечены на градуированной шкале станины (9). Переместите станину в желаемое положение и зафиксируйте блокировочный рычаг (16).
- При этом угол станины (7) можно с легкостью изменить. Для этого переместите станину (7) назад, установите желаемый угол и снова затяните блокировочный рычаг (16).

Важно: Для косой резки необходимо выкрутить стопорные винты параллельного упора (13) и защиту от осколков (17).

5.5 Переходник для системы отвода пыли (Рис./Позиция 5)

- Подключите электрический лобзик к пылесосу, используя переходник для отвода пыли (5). Это обеспечит отличное удаление пыли из рабочей зоны. Преимущество заключается в том, что вы обеспечиваете защиту оборудования и собственного здоровья.
  Также ваша рабочая зона будет гораздо чище и безопасней.
- Пыль, которая образуется при работе, представляет собой опасность. См. раздел «Инструкция по технике безопасности».
- Установите переходник (5) как показано на Рис. 7. Переходник (5) должен защелкнуться для гарантированного крепления на станине (7). Переходник для удаления опилок (5) не используется при косой резке.
- Закрепите трубку пылесоса на отверстие переходника (5). Проверьте герметичность соединений.

5.6 Защита от раскола (Рис. 15/Позиция 17)

Защита от раскола (17) предохраняет распиливаемый материал от раскола и растрескивания при резке. Для использования защиты от раскола (17), проведите следующие операции:

1. Слегка отогните два крепления (a) на защите станины (b) в стороны и поднимите защиту.
2. Снимите защиту кожуха (b) из станины (7) как показано на Рисунке 15.
3. Установите защиту от раскола (17) в защиту станины (b). При этом обратите внимание на то, чтобы стрелки на защите от раскола совпали с положением, указанным на Рисунке 15.

После этого можно установить защиту станины (b) на обратно нВ станину (7). Проделайте операции в обратной последовательности.

Важно. Защиту от раскола (17) можно использовать для резки под углом 0^0, при этом ее необходимо снять для косой резки под углом 45^0!

Anl_TH_JS_85_SPK1.indb 21 24.10.12 10:23

6. Эксплуатация

6.1 Кнопка ВКЛ/ВЫКЛ (Рис. 8/Позиция 3)

Для включения:
Нажмите кнопку ВКЛ/ВЫКЛ (3)

Для выключения:
Отпустите кнопку ВКЛ/ВЫКЛ (3)

6.2 Кнопка блокировки (РИс. 8/Позиция 2)

Кнопку ВКЛ/ВЫКЛ (3) можно зафиксировать с помощью кнопки блокировки (2) при работе оборудования. Для отключения оборудования однократно нажмите кнопку ВКЛ/ВЫКЛ (3).

6.3 Электронный переключатель скорости (Рис. 9/Позиция 1)

Вы можете установить желаемую скорость с помощью переключателя скоростей. Поверните переключатель в направлении ПЛЮС для увеличения скорости, и в направлении МИНУС для снижения скорости. Соответствующая скорость хода зависит от распиливаемого материала и условий работы. Также применимы общие правила выбора скорости резки.
Для тонкого полотна можно выбрать повышенную скорость, при этом более толстые полотна требуют пониженных скоростей.

Положение 1-2 = низкая скорость хода (для стали)

Положение 3-4 = средняя скорость хода (для стали, мягкого металла, пластмассы)

Положение 5-6 = высокая скорость хода (для древесины мягких пород, твердых пород, мягкого металла, пластмассы)

6.4 Регулировка маятникового движения (Рис. 10/Позиция 8)

- Силу маятникового движения отрезного полотна (12) регулируется с помощью переключателя маятникового движения (8).
- При желании можно отрегулировать скорость резки, характеристики и внешний вид распила.

- Установите переключатель маятникового движения (8) в положения D (см. Рис. 10).
- Затем переместите параллельный упор в направляющие станины (7). Вы можете установить параллельный упор (11) с левой либо с правой стороны.

Установите переключатель в режим маятникового движения (8) в одно из следующих положений:

Положение A = маятниковое движение отключено
Материал: Резина, керамика, алюминий, сталь
Примите к сведению: Для точных распилов, тонкого материала (например, листовая сталь) и твердых материалов.
Положение B = небольшое маятниковое движение
Материал: Пластмасса, дерево, алюминий
Примите к сведению: Для твердого материала

Положение C = среднее маятниковое движение
Материал: Дерево

Положение D = значительное маятниковое движение
Материал: Дерево
Примите к сведению: Для мягких материалов и резки вдоль волокна

Наилучшая комбинация скорости и маятникового движения зависит от материала.
Для идеальной настройки рекомендуем вам сделать пробный распил.

6.5 Функция удаления пыли (Рис. 11 / Позиция 6)

Имеется возможность включить поток воздуха для удаления пыли и опилок с линии резки.

- Для включения переместите выключатель функции удаления пыли (6) вперед.
- Для отключения переместите выключатель функции удаления пыли (6) назад.

6.6 Резка

- Убедитесь в том, что кнопка ВКЛ/ВЫКЛ (3) не нажата. После этого можно включить силовой кабель в соответствующую розетку питания.
- Не включайте электрический лобзик до установки полотна.
- Используйте режущие полотна только в идеальном состоянии. Немедленно замените затупленное, изогнутое или поврежденное полотно.
- Разместите плоское основание лобзика на материал, который вы желаете отрезать. Включите электрический лобзик.
- Дождитесь пока полотно наберет полную скорость. Затем медленно перемещайте полотно вдоль линии резки. При этом прилагайте минимальное усилие.
- При резке металла используйте соответствующую охлаждающую жидкость.

6.7 Выпиливание профиля (Рис. 12)

Просверлите отверстие диаметром 10 мм для последующего выпиливания. Вставьте полотно в данное отверстие и выпиливайте желаемые профили.

6.8 Параллельная резка

- Установите параллельный упор и отрегулируйте при необходимости (см. Раздел 5.3).
- Соблюдайте инструкции Раздела 6.6.
- Осуществляйте резку как показано на Рис. 13.

Anl_TH_JS_85_SPK1.indb 22 24.10.12 10:23

6.9 Косая резка (Рис. 14)

- Установите угол станины (см. Раздел 5.4).
- Соблюдайте инструкции Раздела 6.6.
- Осуществляйте резку как показано на Рис. 14.

7. Замена силового кабеля

Во избежание опасности, при повреждении силового кабеля, его замену должен производить изготовитель, служба гарантийного обслуживания либо надлежащим образом обученный персонал.

8. Очистка, техническое обслуживание и заказ запасных частей

Перед началом любых работ по очистке необходимо отключать вилку из розетки питания.

8.1 Очистка

- Все защитные устройства, вентиляционные отверстия и корпус мотора должны быть по возможности очищены от грязи и пыли. Протрите оборудование чистой тканью или продуйте сжатым воздухом при низком давлении.
- Рекомендуется чистить устройство сразу после завершения эксплуатации.
- Оборудование следует регулярно очищать влажной тканью с небольшим количеством жидкого мыла. Не используйте моющие средства или растворители; они могут повредить пластиковые компоненты оборудования. Убедитесь в том, что вода не попадает во внутреннюю часть оборудования. Попадание воды на электронные компоненты увеличивает риск поражения электрическим током.

8.2 Угольные щетки

В случае чрезмерного искрообразования квалифицированный электрик должен проверить угольные щетки.
Важно: Замену угольных щеток должен производить только квалифицированный электрик.

8.3 Обслуживание

Внутри станка нет компонентов, требующих дополнительного обслуживания.

8.4 Заказ запасных частей:

При заказе запасных частей укажите следующую информацию:

- Тип оборудования
- Артикул оборудования
- Идентификационный номер оборудования
- Номер необходимой запасной части

Обновленную информация о ценах можно получить на сайте: www.isc-gmbh.info

9. Утилизация и переработка

Оборудование поставляется в упаковке, предотвращающей повреждения при транспортировке. Сырье, используемое для изготовления упаковки, может перерабатываться либо использоваться повторно. Оборудование и аксессуары изготовлены из различных типов материалов, включая металл и пластмассу. Никогда не выбрасывайте неисправное оборудование в бытовые мусорные корзины. Устройство должно утилизироваться надлежащим образом в соответствующем центре утилизации. Для получения информации о таком центре, обратитесь в местный консультационный орган.

10. Хранение

Храните оборудование и аксессуары в местах, недоступных для детей, в прохладном и сухом месте при температуре выше нуля. Идеальная температура хранения - от 5 до 30 °C. Электроинструмент следует хранить в заводской упаковке.

Anl_TH_JS_85_SPK1.indb 23 24.10.12 10:23