GE 420, GE 450

DE Gebrauchsanleitung
EN Instruction manual
FR Manuel d'utilisation
NL Gebruiksaanwijzing
IT Istruzioni per l'uso
ES Manual de instrucciones
PT Manual de utilização
NO Bruksanvisning
SV Bruksanvisning
FI Käyttöopas
DA Betjeningsvejledning
PL Instrukcja obsługi
SL Navodila za uporabo
HU Használati útmutató
HR Upute za uporabu

CS Návod k použití
LT Naudojimo instrukcija
RO Instrucțiuni de utilizare
EL Οδηγίες χρήσης
RU Инструкция по эксплуатации
BG Инструкция за експлоатация
UK Посібник з експлуатації

GE 420.1 GE 450.1

www.viking-garden.com

1

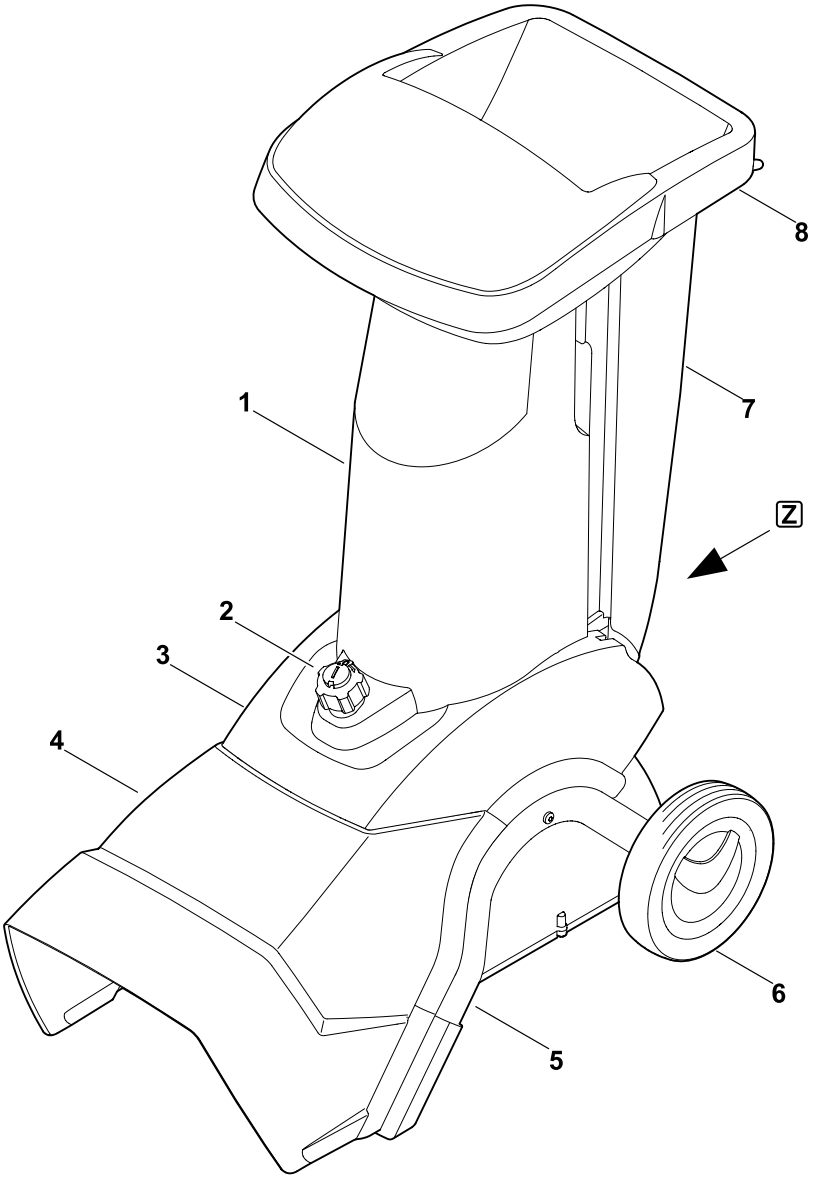

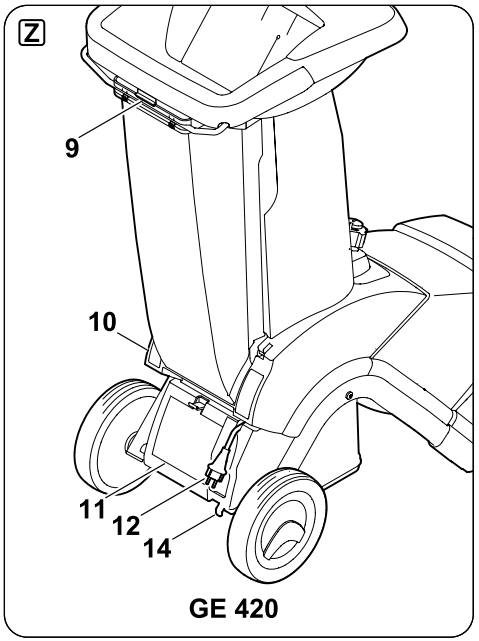

GE 420

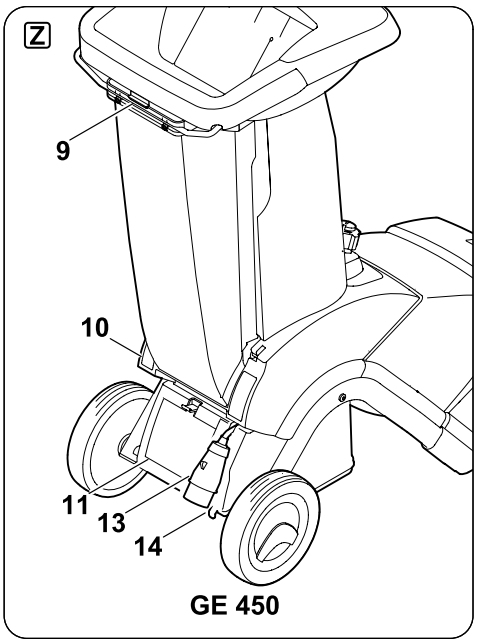

GE 450

2

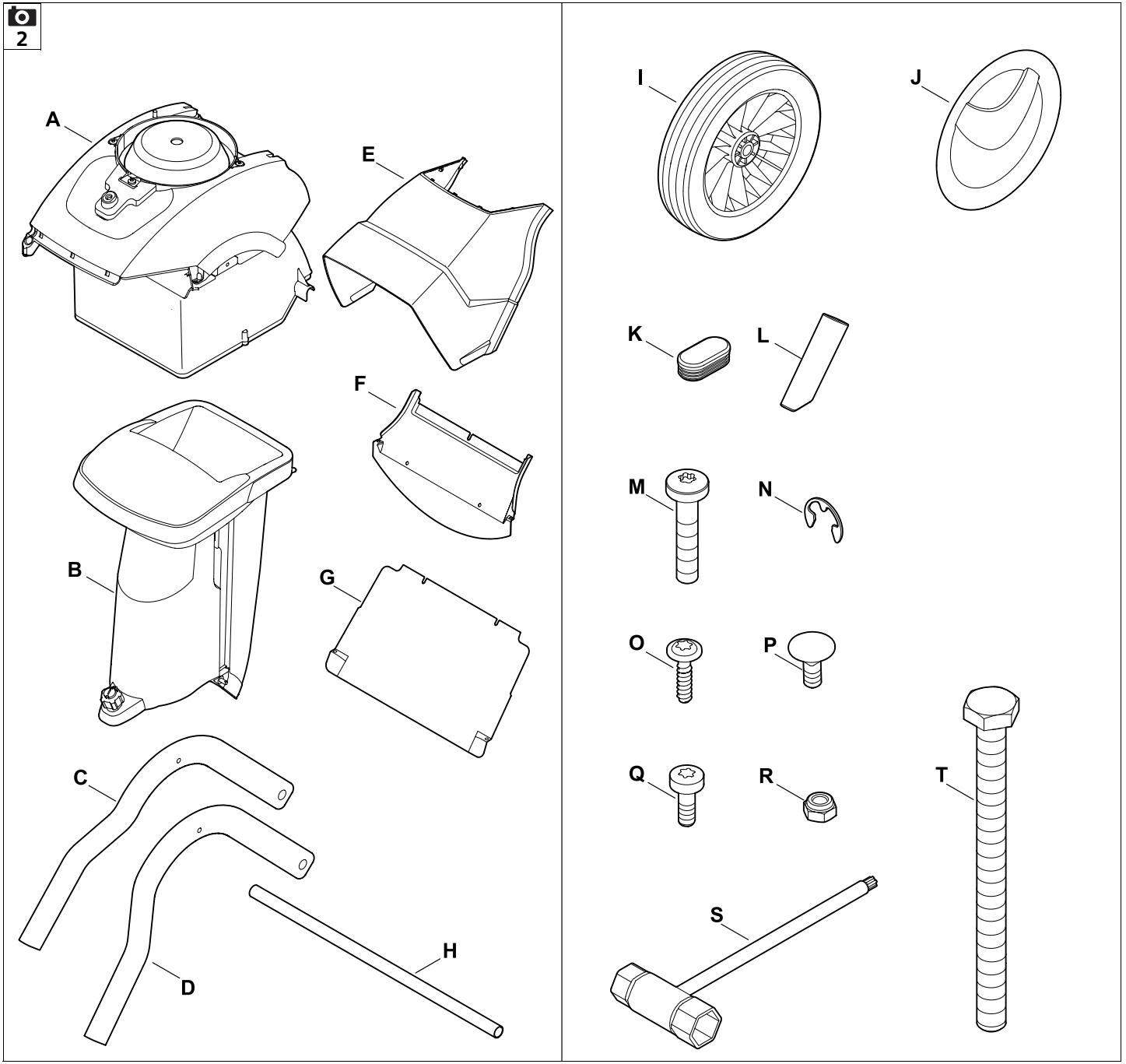

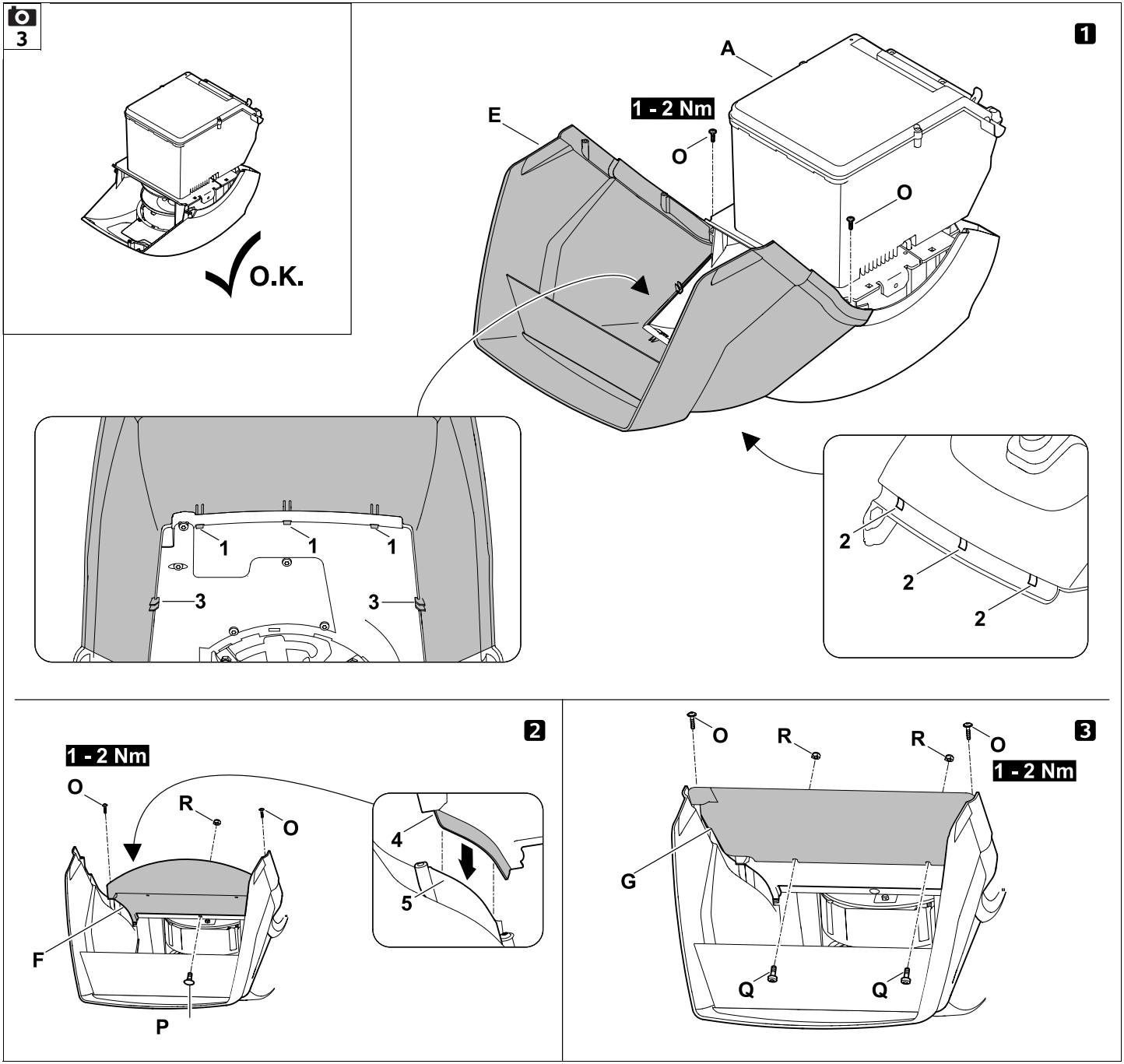
3
O.K.
1
A
E
1 - 2 Nm
O
O
1
1
1
3
3
2
2
2
2
1 - 2 Nm
O
R
O
F
P
4
5
3
O
R
R
O
1 - 2 Nm
G
Q
Q

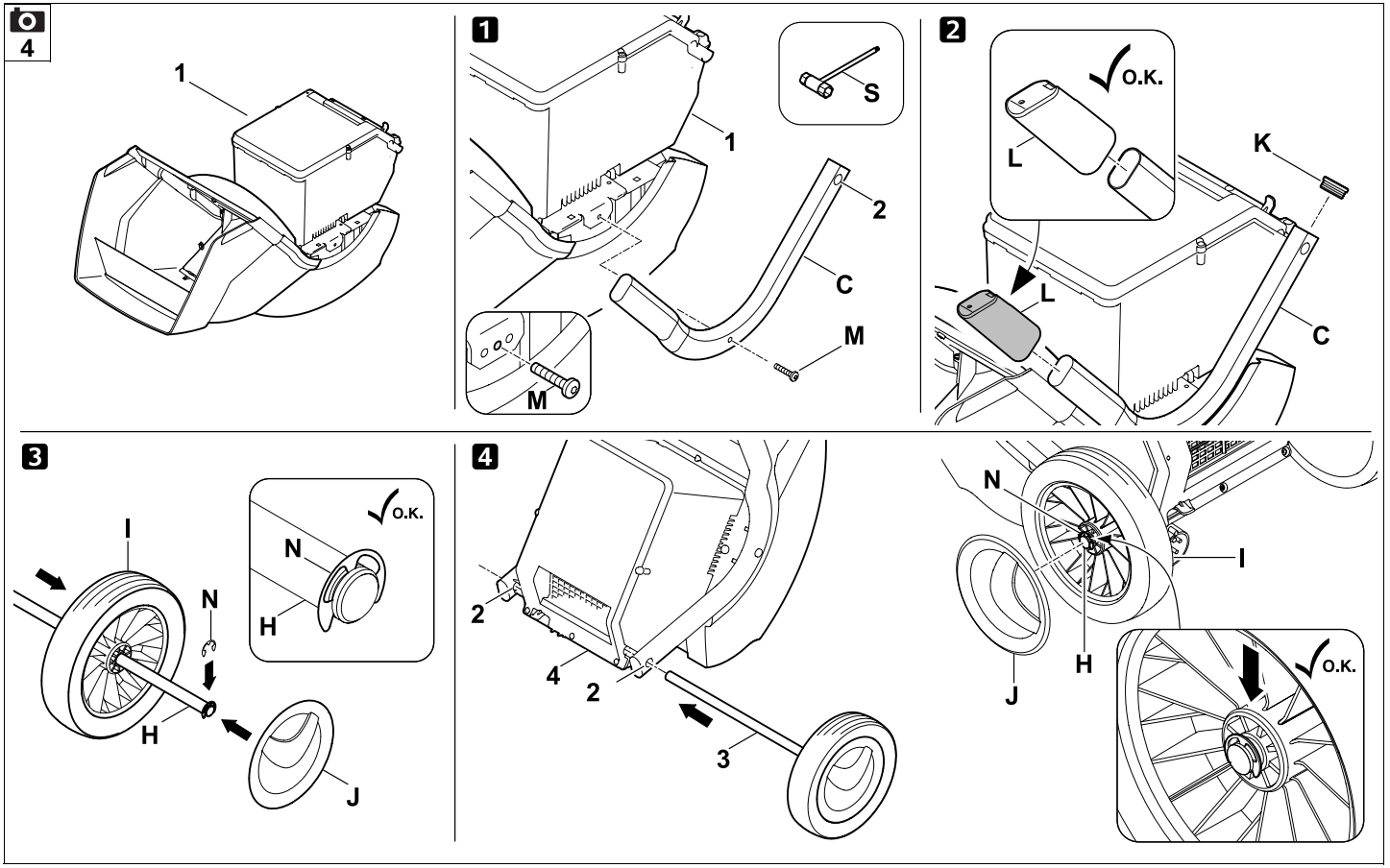
4
1
1
S
1
2
C
M
M
2
O.K.
L
K
L
C
3
I
N
N
H
H
J
O.K.
4
2
2
4
3
N
I
H
J
O.K.

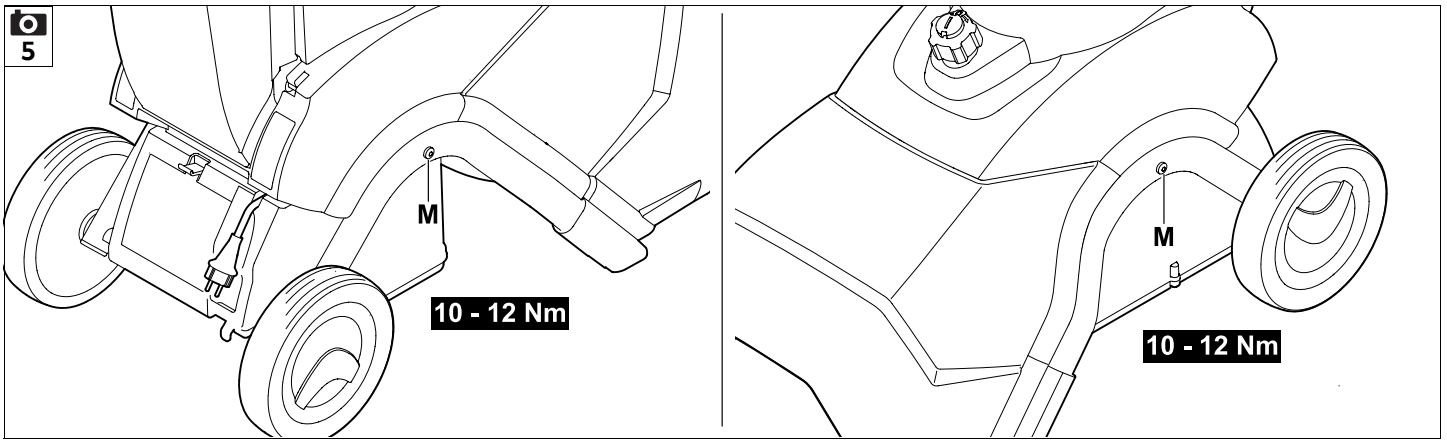
5
M
10 - 12 Nm
M
10 - 12 Nm

6

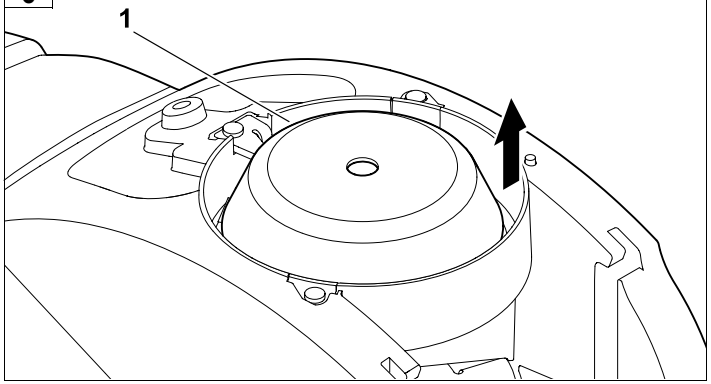

7

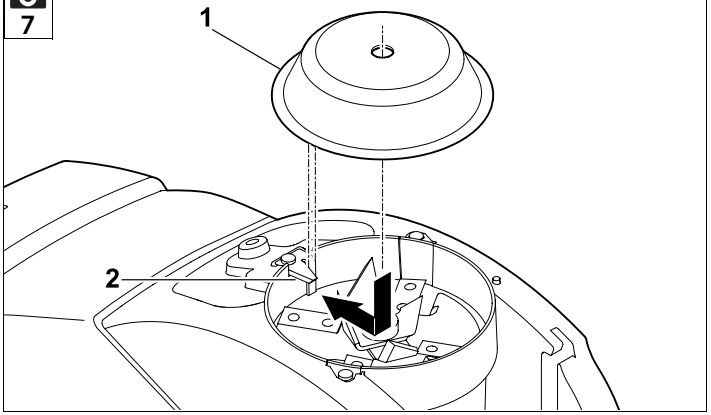

8

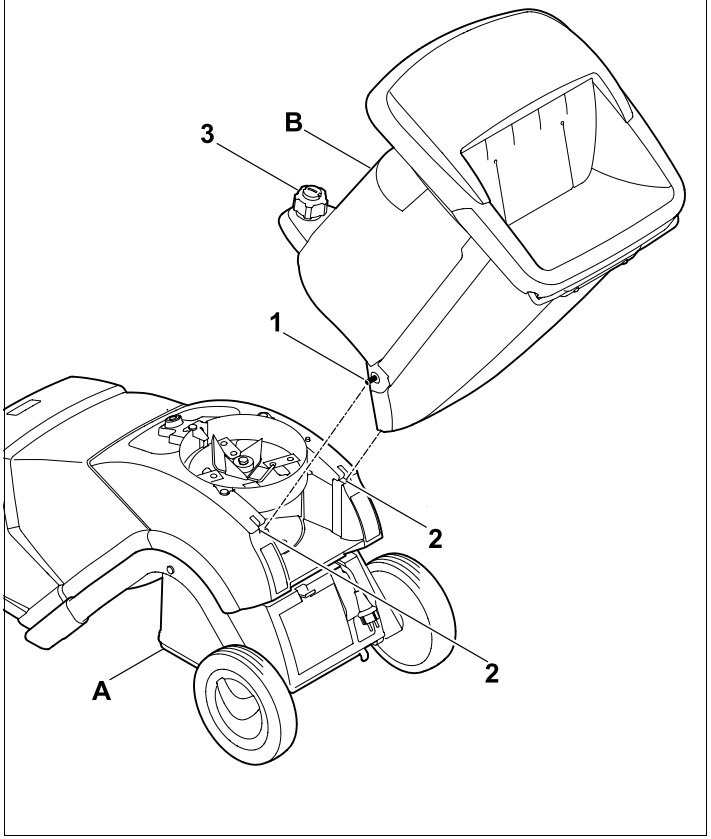

9

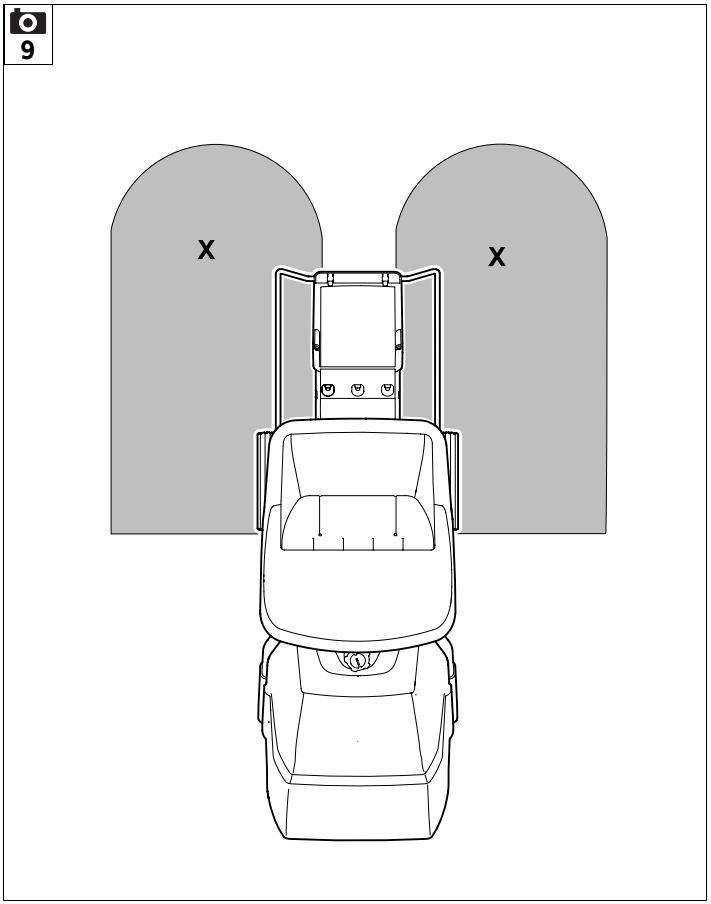

10

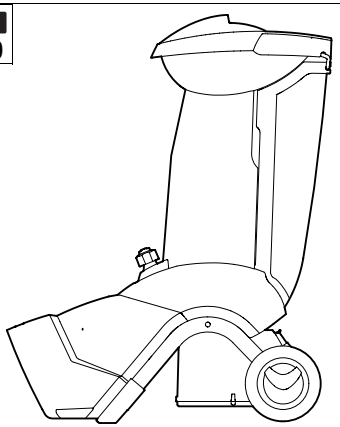

O.K.

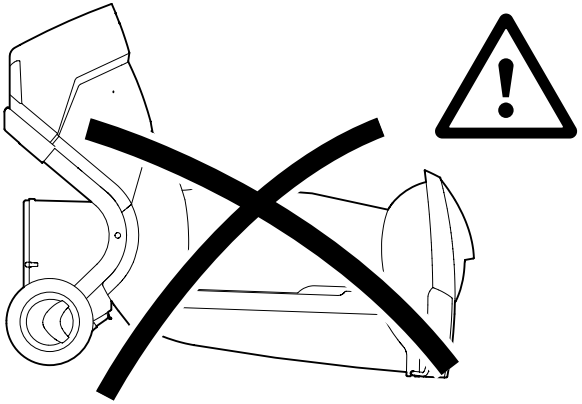

11

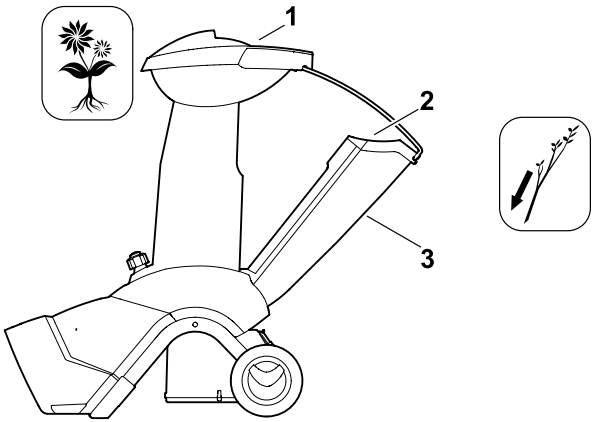

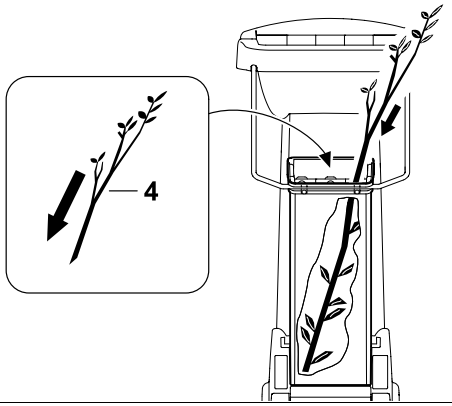

O.K.

12

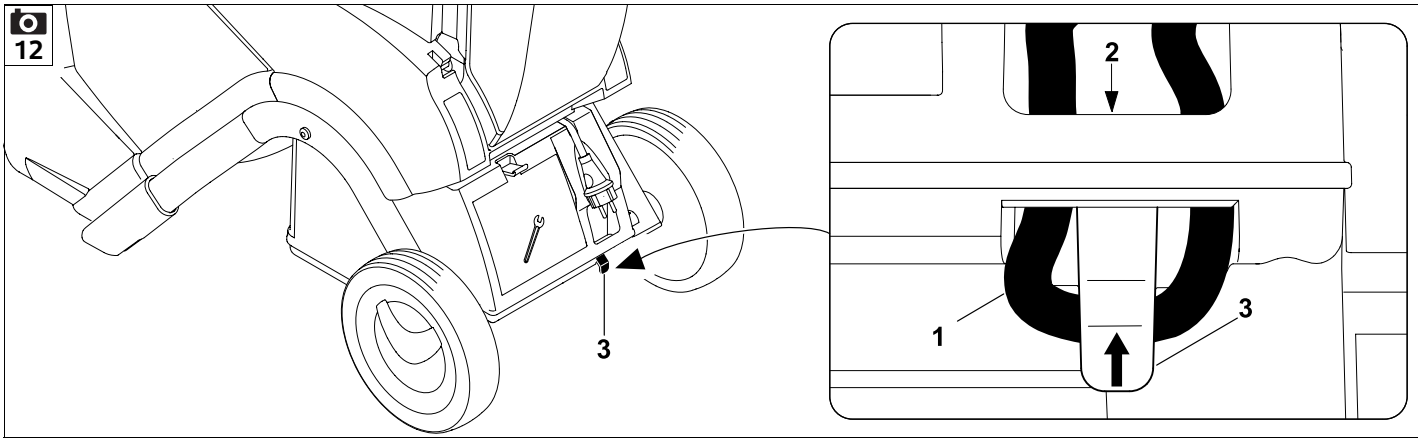

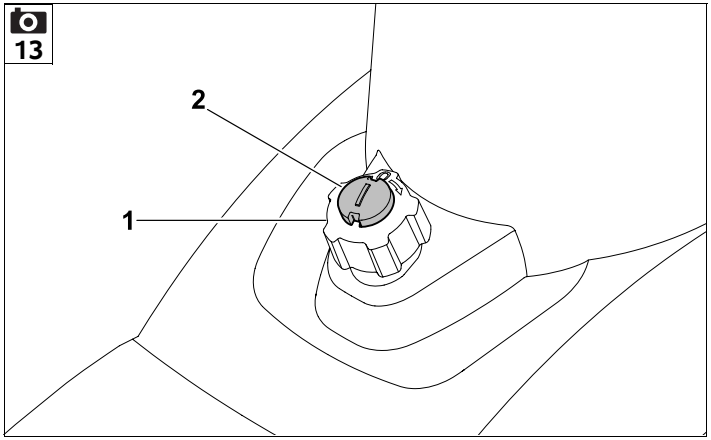
13
2
1

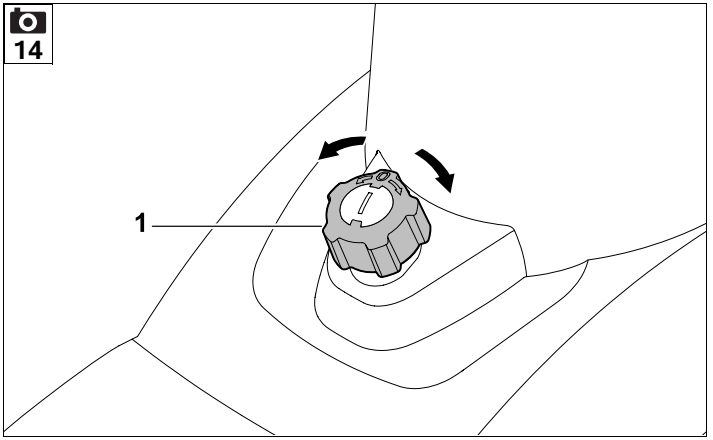
14
1

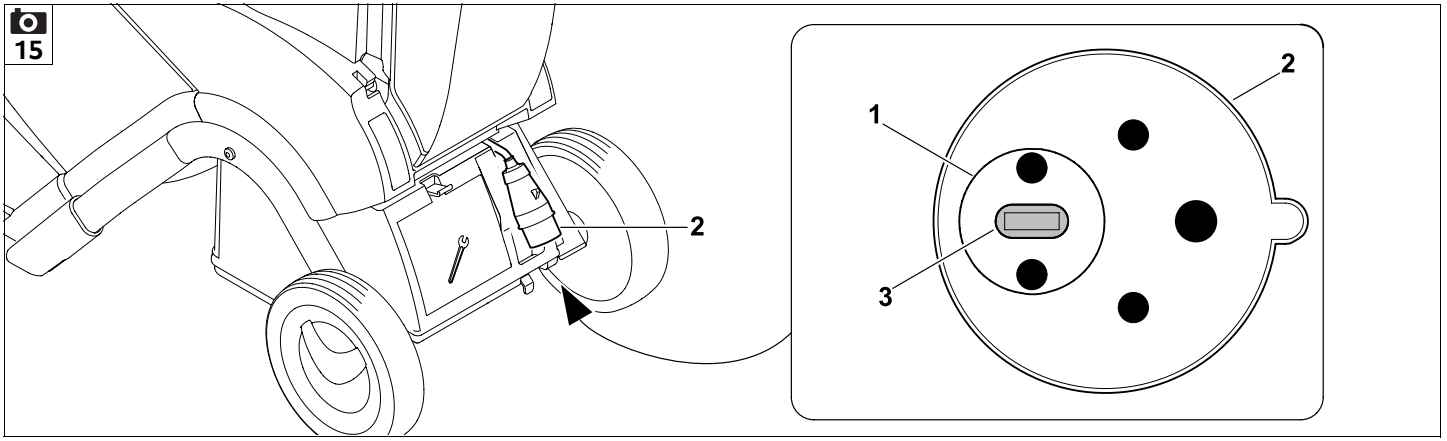
15
2
1
2
3

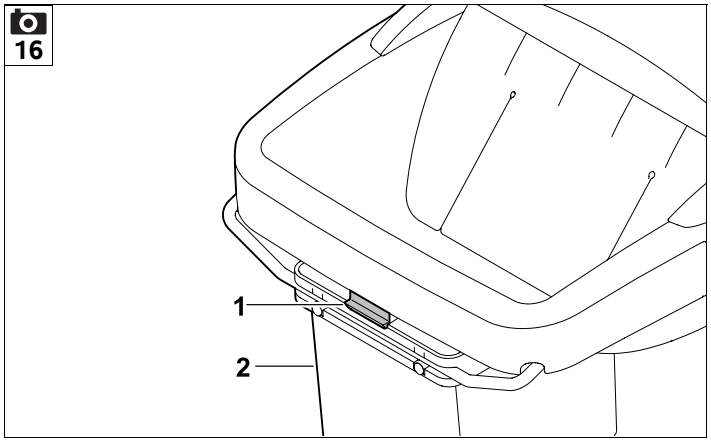
16
1
2

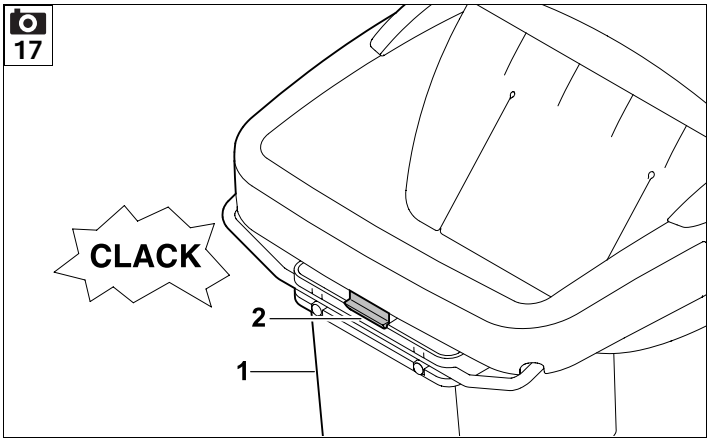
17
CLACK
2
1

18

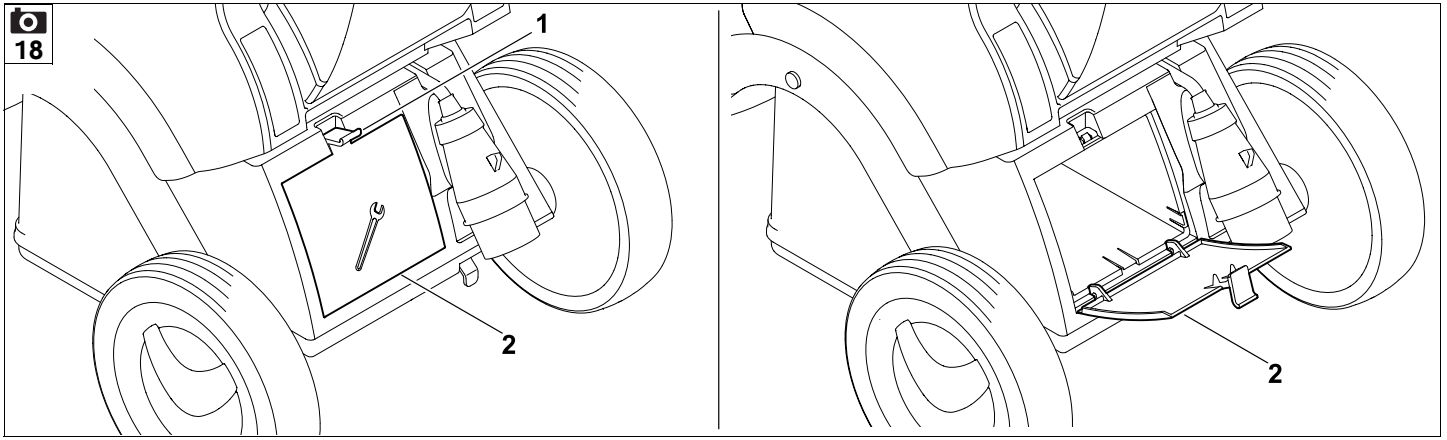

19

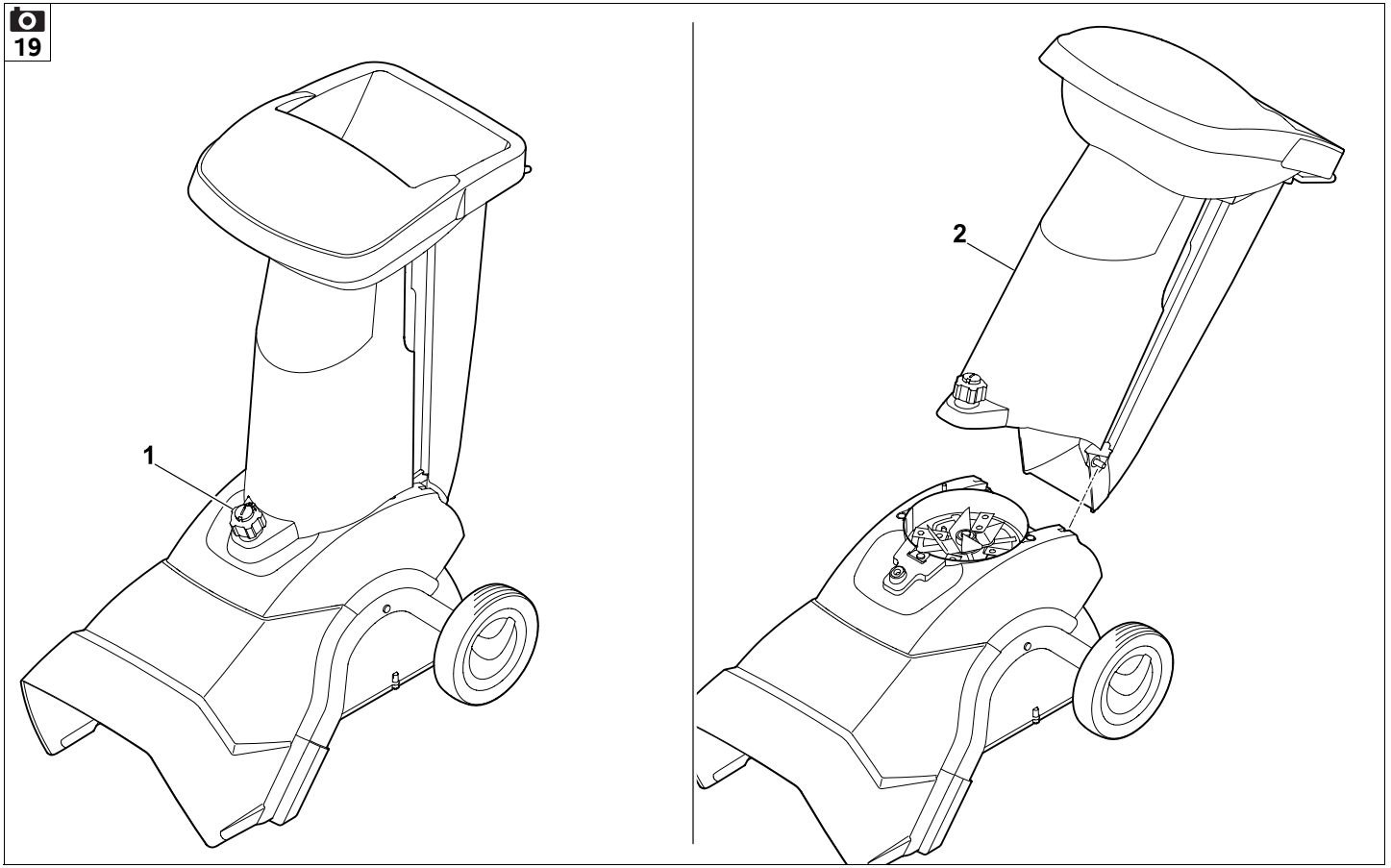

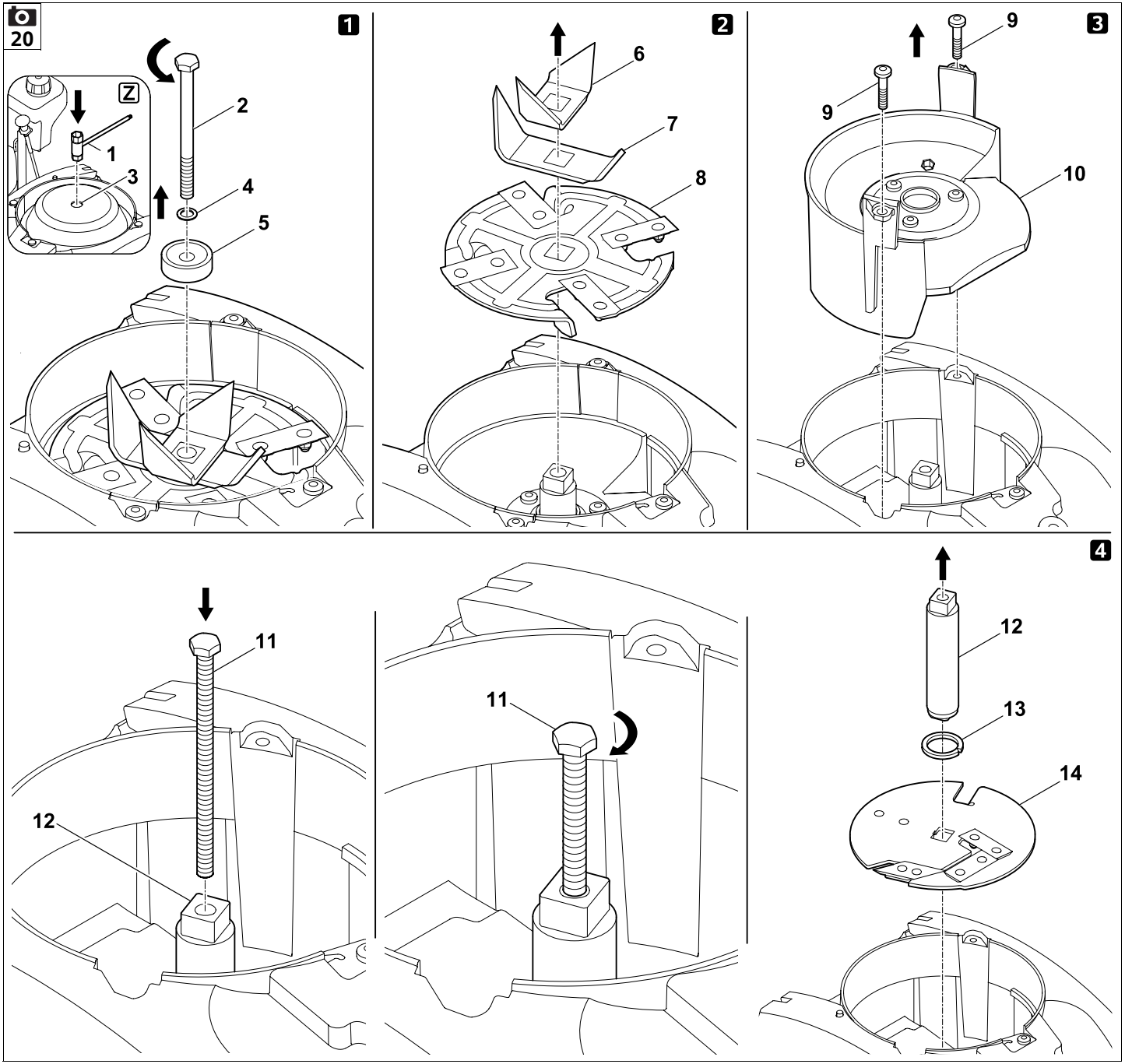
20
1
Z
1
2
3
4
5
2
6
7
8
3
9
9
10
4
11
12
11
12
13
14

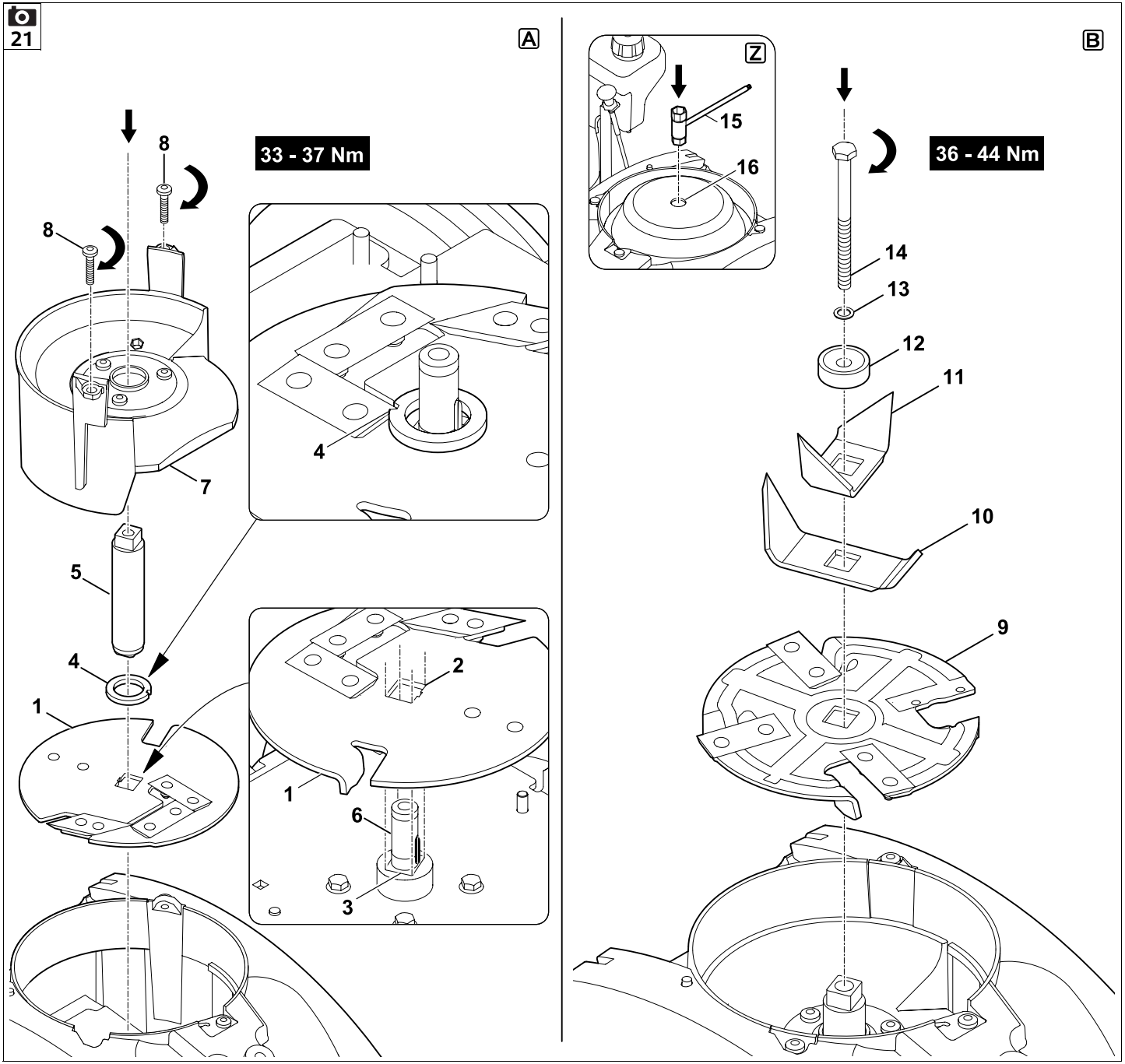
21
A
33 - 37 Nm
8
8
7
4
5
4
1
2
1
6
3
Z
15
16
B
36 - 44 Nm
14
13
12
11
10
9

22

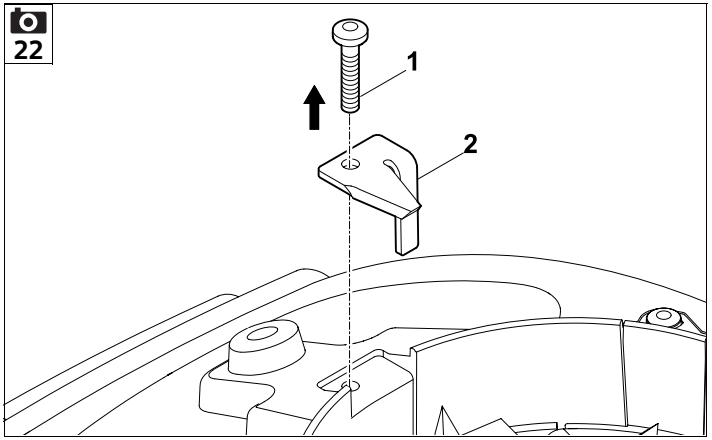

23

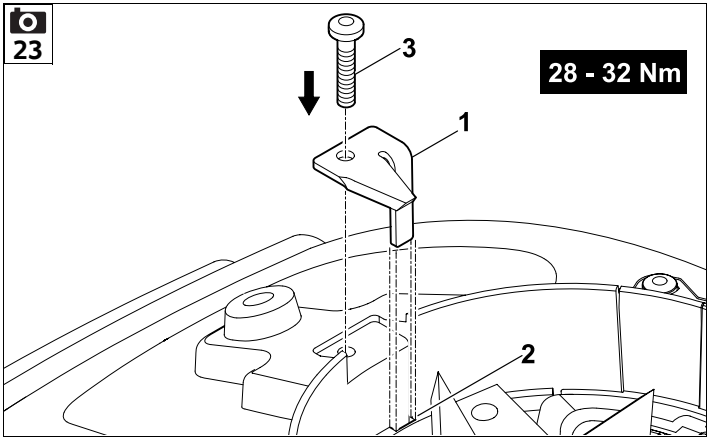

24

A

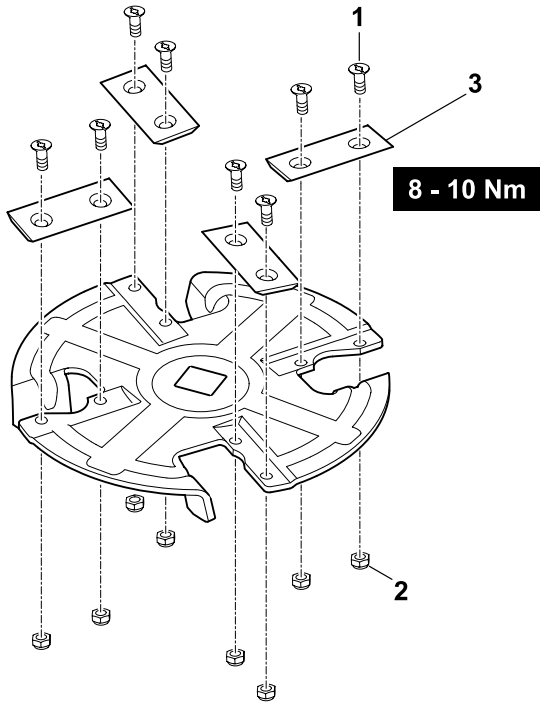

B

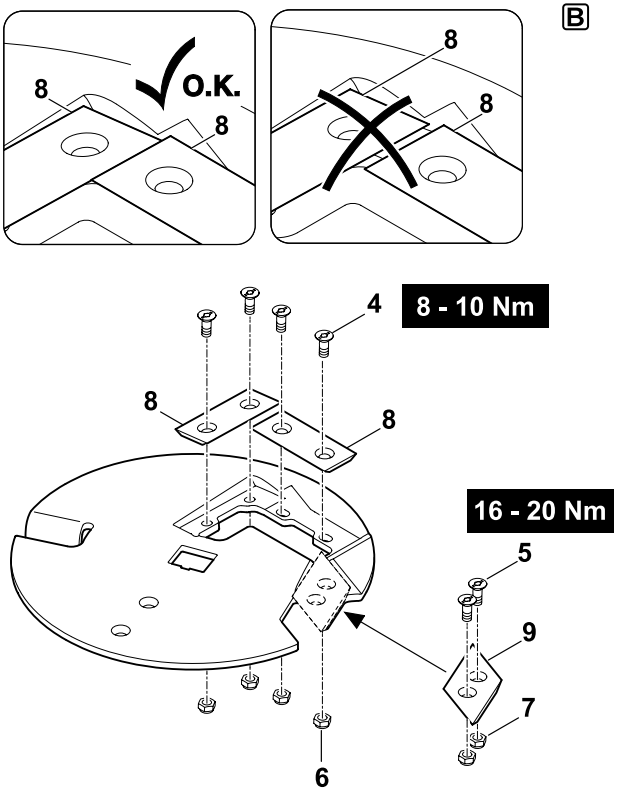

25

1

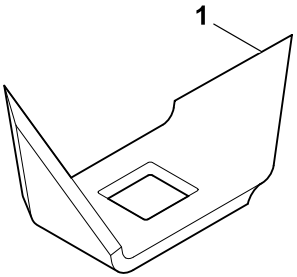

2x

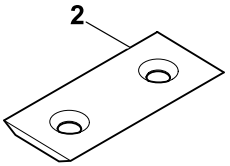

6x

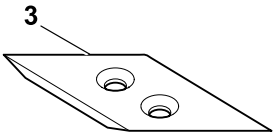

1x

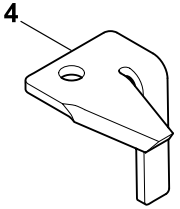

1x

2

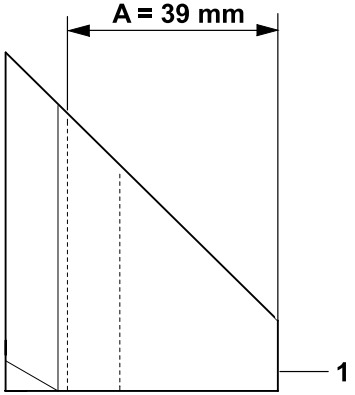

3

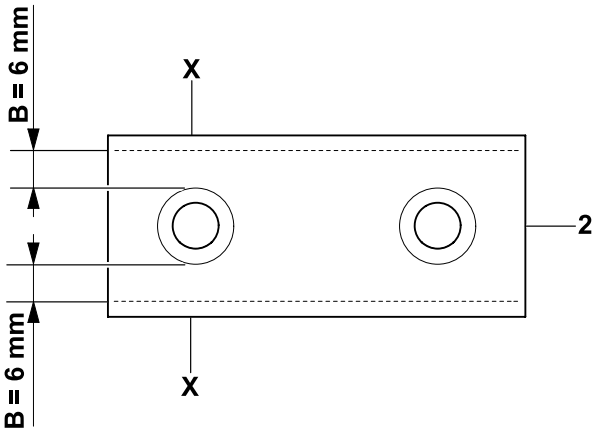

4

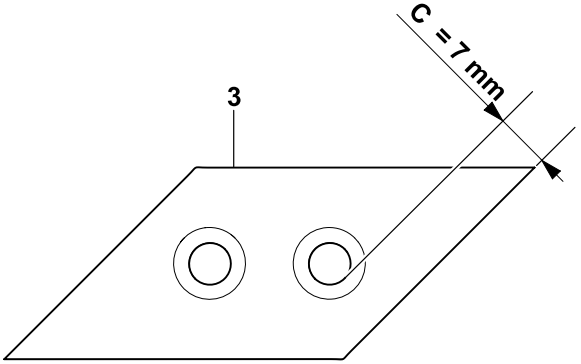

5

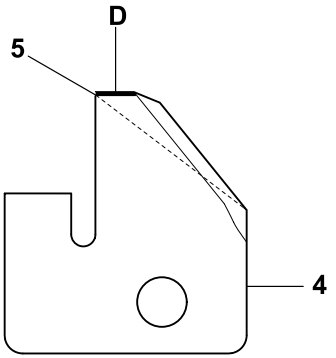

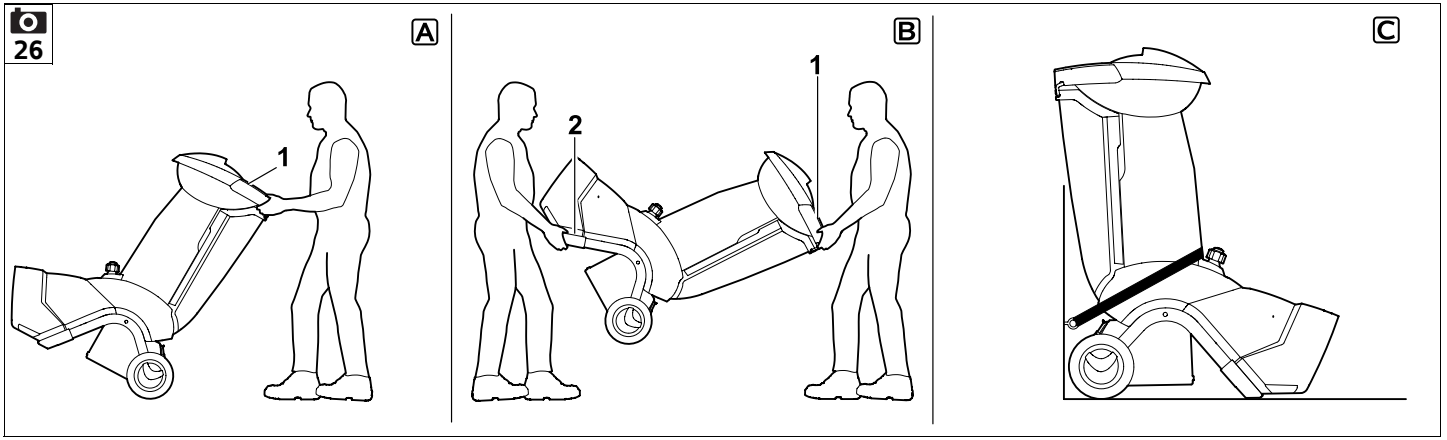
26
A
1
B
1
2
C

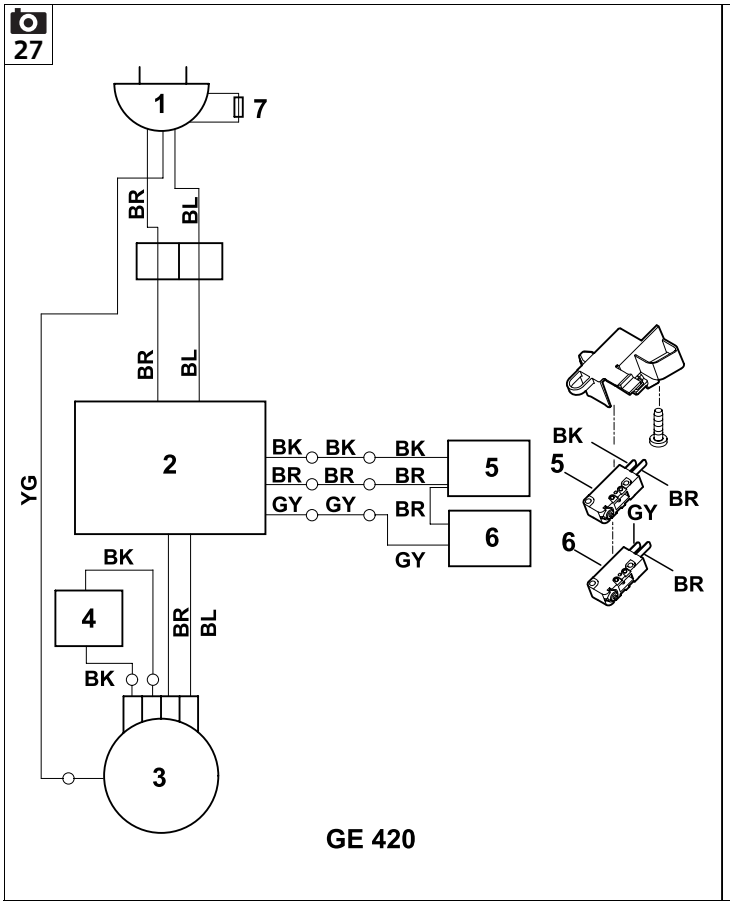
27
1
7
BR
BL
BR
BL
2
YG
BK
BR
BL
4
BK
3
BK
BK
BK
BR
BR
BR
GY
GY
BR
GY
5
6
BK
5
BR
GY
6
BR
GE 420

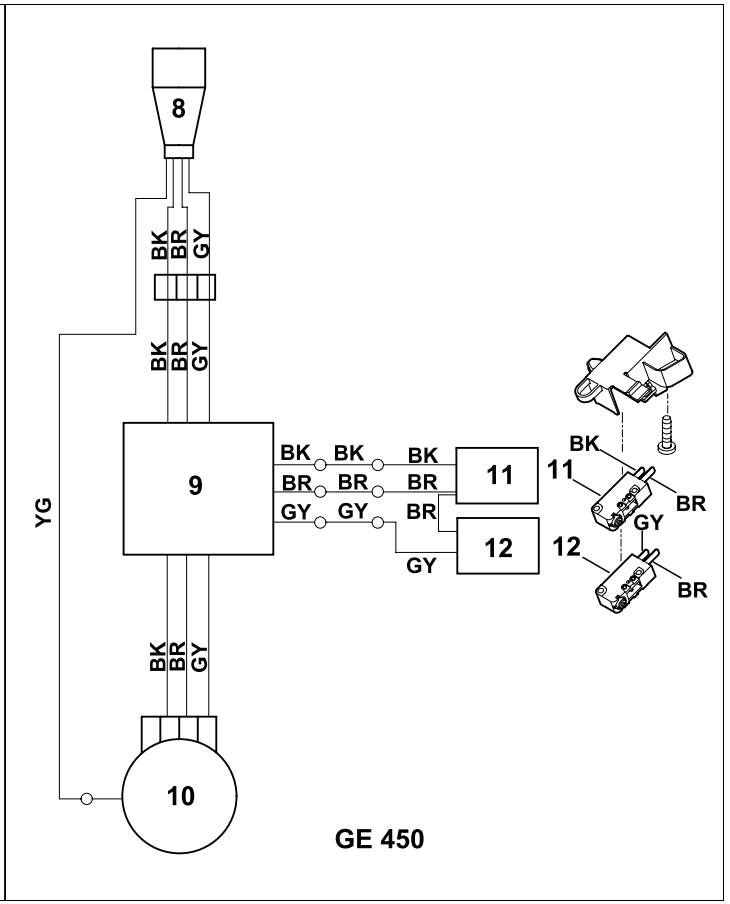
8
BK
BR
GY
BK
BR
GY
9
YG
BK
BR
GY
10
BK
BR
GY
BK
BR
GY
BK
BR
GY
11
12
BK
11
BR
GY
12
BR
GE 450

Уважаемые покупатели!

Большое спасибо за то, что Вы выбрали высококачественное изделие фирмы VIKING.

Это изделие было изготовлено по самым современным технологическим методам и в соответствии с мерами по обеспечению качества продукции, ведь наша цель считается достигнутой только в случае полного удовлетворения покупателя.

Если у Вас имеются вопросы по Вашему устройству, то обращайтесь, пожалуйста, к Вашему дилеру или непосредственно в нашу компанию.

Мы надеемся, что работа с техникой фирмы VIKING доставит Вам много радости.

Dr. Peter Pretzsch

Директор

1. Содержание

О пользовании данной инструкцией по эксплуатации 544
Общая информация 544
Указание по прочтению инструкции по эксплуатации 544
Варианты для различных стран 545
Описание устройства 545
Техника безопасности 545
Общие сведения 545
Предупреждение – опасность из-за электрического тока 546
Рабочая одежда и средства защиты 547
Транспортировка устройства 547
Перед работой 548
Во время работы 549
Техническое обслуживание и ремонты 550
Хранение при длительных перерывах в работе 551
Утилизация 552
Описание символов 552
Комплект поставки 553
Подготовка устройства к работе 553
Монтаж желоба выброса 553
Установка ходовой части 553
Затяжка винтов крепления стойки колеса: 554
Демонтаж кожуха ножей 554
Монтаж кожуха ножей 554
Монтаж загрузочной воронки ATO 400 554
Рекомендации по работе 555
Какой материал можно перерабатывать? 555
Какой материал нельзя перерабатывать? 555
Максимальный диаметр веток 555
Рабочая зона оператора 555
Рабочее положение устройства 555
Правильная нагрузка двигателя 555
Устройство защиты от перегрузки 555
Если режущий механизм садового измельчителя блокирован 556
Заполнение садового измельчителя 556
Защитные устройства 557
Блокировка повторного запуска двигателя 557
Защитная блокировка 557
Тормоз остановки двигателя 557
Введение устройства в работу 557
Подсоединение садового измельчителя к электрической сети 557
Подсоединение сетевого кабеля 558
Отсоединение сетевого кабеля 558
Ограничитель длины кабеля 558
Включение садового измельчителя 558
Выключение садового измельчителя 559
Проверка направления вращения ножевых дисков GE 450 559
Изменение направления вращения ножевого диска GE 450 559
Откидывание раструба для подачи веток 559
Складывание раструба для подачи веток 560

Напечатано на отбеленной бумаге без применения хлора. Бумагу можно утилизировать. Защитная упаковка не содержит галогенов.

Отделение для инструмента 560
Измельчение 560
Техническое обслуживание 561
Очистка устройства 561
Демонтаж загрузочной воронки ATO 400 561
Демонтаж ножевых дисков 562
Установка ножевых дисков 562
Снятие противорежущего ножа 563
Установка противорежущего ножа 563
Переворачивание ножей 563
Заточка ножей 564
Пределы износа ножей 565
Электродвигатель и колеса 565
Сервисные интервалы 566
Хранение и простой в зимний период 566
Транспортировка 566
Сведение к минимуму износа и предотвращение повреждений 568
Охрана окружающей среды 569
Утилизация 569
Стандартные запчасти 569
Электросхема соединений 569
Декларация изготовителя о соответствии директивам ЕС 570
Технические данные 570
Поиск неисправностей 571
График сервисного обслуживания 572

2. О пользовании данной инструкцией по эксплуатации

2.1 Общая информация

Данная инструкция по эксплуатации является **переводом оригинальной инструкции по эксплуатации** производителя согласно директиве EG 2006/42/EC.

Фирма VIKING постоянно работает над усовершенствованием ассортимента своей продукции, поэтому мы оставляем за собой право на изменения внешнего вида поставляемых изделий, технологии и оснащения.
Вследствие этого претензии в отношении технических данных или рисунков этой брошюры не принимаются.

2.2 Указание по прочтению инструкции по эксплуатации

На рисунках и в текстах описывается определенная последовательность операций.

В данной инструкции по эксплуатации поясняются все пиктограммы, которые нанесены на устройстве.

Направление взгляда:

Направление взгляда при употреблении терминов **слева** и **справа** в инструкции по эксплуатации: Пользователь стоит за устройством (рабочее положение).

Ссылка на главу:

Для ссылок на соответствующие главы и разделы с целью подробных объяснений используется стрелка. В следующем примере приведена ссылка на главу: (⇨ 3.)

Обозначение разделов текста:

Описанные указания могут выглядеть, как в следующих примерах.

Операции, требующие вмешательства пользователя:

- Ослабить винт (1) с помощью отвертки, нажать рукоятку (2) ...

Общее перечисление:

– Применение изделия для спортивных мероприятий или конкурсов

Тексты с дополнительной значимостью:

Разделы текста с дополнительной значимостью помечены в инструкции по эксплуатации одним из приведенных далее символов для обращения на них особого внимания.

Опасность!
Предупреждает об опасности несчастных случаев и получения тяжелых травм для людей. Требуется соблюдать определенные правила поведения и воздерживаться от нарушений.

Предупреждение!
Опасность получения травм для людей. Определенные правила поведения исключают возможные или вероятные травмы.

Осторожно!
Получение легких травм или нанесение материального ущерба можно избежать, соблюдая определенные правила поведения.

Указание
Информация для оптимального использования устройства и предотвращения возможных ошибок управления.

Тексты с ссылками на рисунки:

Рисунки, поясняющие пользование устройством, находятся в самом начале инструкции по эксплуатации.

Символ фотоаппарата служит для связи рисунков на страницах с рисунками с соответствующей частью текста в инструкции по эксплуатации.

2.3 Варианты для различных стран

VIKING поставляет устройства в зависимости от страны назначения с разными штекерами и переключателями.

На рисунках изображены устройства с евроштекерами или 5-полюсными сетевыми вилками, подключение к сети устройств с другими типами штекеров производится аналогично.

3. Описание устройства

1 Загрузочная воронка ATO 400
2 Выключатель
3 Базовое устройство
4 Желоб выброса
5 Стойка колеса
6 Колесо
7 Раструб для подачи веток
8 Ручка для транспортировки
9 Блокировка раструба для подачи веток
10 Заводская табличка с серийным номером
11 Отделение для инструмента
12 Сетевая вилка GE 420
13 Сетевая вилка GE 450
14 Ограничитель длины кабеля

4. Техника безопасности

4.1 Общие сведения

При работе с устройством необходимо обязательно соблюдать данные требования по технике безопасности.

Перед первым вводом в работу необходимо внимательно прочитать всю инструкцию по эксплуатации. Инструкцию по эксплуатации следует бережно сохранять для дальнейшего пользования.

Соблюдение этих мер предосторожности необходимо для обеспечения Вашей безопасности, однако их перечень не является полным. Применять устройство следует в соответствии с чувством здравого смысла и ответственности, не забывая при этом, что пользователь несет ответственность за несчастные случаи с другими лицами или за их собственность.

Ознакомьтесь с элементами управления и особенностями применения устройства.

Использовать устройство разрешается только лицам, изучившим инструкцию по эксплуатации и имеющим навыки управления устройством. Перед первым вводом в работу пользователь должен позаботиться о получении квалифицированного и практичного инструктажа. Пользователь должен

получить инструктаж у продавца или другого специалиста по вопросу безопасного обращения с устройством.

Во время этого инструктажа пользователь должен, прежде всего, понять, что при работе с устройством необходимы особая тщательность и концентрация.

Устройство со всем навесным оборудованием можно передавать или одалживать только тем пользователям, которые, в принципе, знакомы с данной моделью и обслуживанием устройства. Устройство необходимо передавать всегда с инструкцией по эксплуатации.

Пользоваться устройством разрешается только, находясь в хорошем физическом и психическом состоянии. Если у Вас имеются проблемы со здоровьем, то следует обратиться к врачу и выяснить, можно ли Вам работать с устройством. Запрещается работать с устройством после употребления алкогольных напитков, наркотиков или приема лекарств, которые могут оказать негативное влияние на реакции работающего.

Запрещается пользоваться косилкой детям или подросткам до 16 лет. Местные предписания могут определять минимальный возраст пользователя.

Это устройство не предназначено для пользования лицами (в особенности детьми) с физическими, психическими или умственными недостатками, а также с недостаточным опытом и/или недостаточными знаниями, за исключением, если они находятся под наблюдением лица, ответственного за их безопасность, или получают от него указания по применению устройства. Для того чтобы исключить вероятность игр с устройством, дети постоянно должны быть под присмотром.

Устройство разработано для личного использования.

Внимание – опасность возникновения несчастных случаев!

Садовый измельчитель VIKING сконструирован для измельчения веток, а также остатков растений. Иное применение запрещено. Оно может привести к опасным последствиям или повреждению устройства.

Садовый измельчитель запрещается использовать:

– для иных материалов (например, стекла, металла).

– для работ, которые не описаны в данной инструкции по эксплуатации.

– при производстве пищевых продуктов (например, измельчение льда, дробление мезги).

Из соображений безопасности запрещается любое изменение на устройстве, за исключением квалифицированной установки принадлежностей и навесного оборудования, допущенных компанией VIKING. Кроме того, изменения устройства приводят к лишению гарантийных прав. Сведения о разрешенных к использованию принадлежностях Вы получите в специализированном сервисном центре VIKING.

Запрещены изменения устройства с целью увеличения мощности или частоты вращения двигателя.

Запрещается использование устройства для транспортировки предметов, животных или людей, в особенности детей.

Особую осторожность следует проявлять при применении косилки в зонах зеленых насаждений, парках, на спортплощадках, на улицах и предприятиях лесного и сельского хозяйств.

4.2 Предупреждение – опасность из-за электрического тока

Внимание!
Опасность поражения электрическим током!

Особенно важными для обеспечения безопасности электрооборудования являются сетевой и соединительный кабели, сетевая вилка, выключатель. Чтобы избежать опасности поражения электрическим током, не разрешается использовать кабели, соединители и вилки, соединительные кабели, имеющие повреждения или несоответствующие предписаниям.

Поэтому регулярно проверяйте соединительный кабель на отсутствие признаков повреждения или износа (наличие трещин изоляции).

Никогда не используйте поврежденный удлинительный кабель. Поврежденные кабели следует заменять новыми, нельзя производить ремонт удлинительных кабелей.

Запрещается пользоваться устройством, если кабели повреждены или изношены. В особенности проверять сетевой соединительный кабель на отсутствие признаков повреждений и старения.

Работы по техобслуживанию и ремонту сетевых кабелей разрешается выполнять только специально обученному персоналу.

Опасность поражения электрическим током!
Запрещено подключать поврежденный кабель к сети и прикасаться к поврежденному кабелю, пока он не отсоединен от сети.

Опасность поражения электрическим током!
Не разрешается использовать кабели, соединители и вилки, имеющие повреждения, или несоответствующие предписаниям соединительные кабели.

Касаться режущих механизмов (ножей) можно лишь в том случае, когда устройство отсоединено от электросети.

Всегда следить за тем, чтобы используемые сетевые кабели имели достаточную защиту.

Нельзя работать во время дождя или во влажном окружении.

Запрещено оставлять устройство под дождем.

Следует использовать только удлинительные кабели во влагозащитном исполнении, подходящие для применения с устройством (⇨ 10.1).

Вилку соединительного кабеля надо вынимать из розетки, а не тянуть за соединительный кабель.

Если устройство подключено к источнику питания, то необходимо следить за тем, чтобы не допустить его повреждений из-за возможных колебаний тока.

Устройство подключать только к блоку электропитания, который защищен автоматическим предохранительным выключателем, срабатывающим при появлении утечки тока (ток отключения макс. 30 мА). Более подробную информацию можно получить у электромонтажника.

4.3 Рабочая одежда и средства защиты

При работе всегда носить прочную обувь с нескользкой подошвой. Нельзя работать босиком или, например, в сандалиях.

Во время эксплуатации, а также в особенности при работах по техническому обслуживанию и транспортировке устройства следует надевать прочные перчатки.

Во время работы всегда следует использовать защитные очки и средства защиты ушей. Их следует носить во время всего периода работы.

Во время работы с устройством необходимо носить подходящую, прилегающую к телу одежду, т. е. вместо рабочих халатов использовать комбинезоны. Работая с устройством, запрещается носить шарф, галстук, украшения, иметь свисающие вниз ленты или шнурки и другие торчащие элементы одежды.

В течение всего периода эксплуатации и при всех работах на устройстве запрещается носить распущенными длинные волосы, их необходимо покрывать (используя головной убор, шапку и т. п.).

4.4 Транспортировка устройства

Для предотвращения травм острыми и горячими частями устройства следует работать в перчатках.

Нельзя транспортировать устройство при работающем двигателе. Перед транспортировкой выключить двигатель, дождаться остановки ножа и вынуть сетевую вилку.

Устройство транспортировать только при остывшем двигателе.

Устройство транспортировать только с установленной по предписаниям загрузочной воронкой и сложенным раструбом для подачи веток.

Если невозможно выполнить транспортировку с установленной воронкой, то необходимо использовать кожух ножей.
Опасность получения травм из-за открытых ножей! (⇨ 7.5)

Следует учитывать вес устройства, в особенности при опрокидывании измельчителя.

Для погрузки использовать подходящие средства (погрузочные платформы, подъемные приспособления).

Из соображений безопасности при транспортировке и при погрузке не допускается превышать следующие углы наклона:

– **10° (17,6%)** боковой угол наклона,
– **10° (17,6%)** угол наклона в продольном направлении.

Зафиксировать устройство и транспортируемые узлы устройства (например, демонтированную воронку) на погрузочной платформе при помощи подходящих средств крепления (ремней, тросов и т. д.) на точках крепления, описанных в данной инструкции по эксплуатации. (⇨ 12.)

Устройство следует тянуть или перемещать только в темпе шага. Не буксировать!

При транспортировке устройства необходимо соблюдать местные законодательные предписания, в особенности по безопасности погрузки и транспортировке предметов на погрузочных платформах.

4.5 Перед работой

Следует удостовериться, что с устройством работают только те лица, которые знакомы с инструкцией по эксплуатации.

Для моторизованных устройств по уходу за садовыми участками следует соблюдать муниципальные предписания по продолжительности работы.

Перед использованием устройства следует заменять изношенные и поврежденные детали. Поврежденные или неразборчивые наклейки на устройстве с предупреждениями и указаниями об имеющихся опасностях необходимо заменять. Новые наклейки и все другие запасные части имеются в специализированном сервисном центре VIKING.

Перед вводом в эксплуатацию следует проверить:

– технически безопасное состояние устройства. Это означает безупречное состояние крышек и предохранительных устройств, которые должны находиться на своем месте.
– выполнение электроподключения только через розетку, установленную в соответствии с предписаниями.
– безупречное состояние изоляции соединительного- или удлинительного кабеля, вилки и соединителя.
– отсутствие повреждений или износа всего устройства (корпус двигателя, предохранительные устройства, элементы крепления, ножи, ножевой валик, ножевые диски и т. д.).
– отсутствие в устройстве измельченного материала и пустоту загрузочной воронки.
– наличие и затяжку до отказа всех винтов, гаек и других крепежных элементов. Перед вводом в эксплуатацию следует затянуть ослабленные винты и гайки (соблюдать моменты затяжки).

Используйте устройство только вне помещений, на открытом воздухе и вдали от стен или других объектов, чтобы исключить опасность получения травм и возможность нанесения материального ущерба (невозможность отклонения для пользователя, опасность разбитых оконных стекол, царапины на автомобилях и т. п.).

Измельчитель должен быть устойчиво установлен на ровной и твердой поверхности.

Не пользуйтесь устройством на мощеной или покрытой гравием поверхности, поскольку отбрасываемый или сильно разветвленный материал может стать причиной травм.

Перед каждым использованием устройства обязательно убедиться в том, что оно закрыто в соответствии с предписаниями. (⇨ 7.6)

Ознакомьтесь с работой выключателя, чтобы в аварийной ситуации реагировать быстро и правильно.

Если садовый измельчитель находится в рабочем положении, то загрузочное отверстие всегда должно быть полностью покрыто брызговиком. Если защита нарушается, то брызговик должен быть заменен.

Опасность получения травм!
Устройство следует вводить в эксплуатацию только в смонтированном состоянии в соответствии с предписаниями. Если на устройстве отсутствуют детали (например, колеса, ножки и т. д.), то предписанные безопасные расстояния более не соблюдаются, кроме того, устройство больше не может сохранять требуемую устойчивость.
Перед вводом в эксплуатацию необходимо визуально проверить соответствующее предписаниям состояние!

Соответствие предписаниям означает, что устройство полностью собрано, в частности:

– верхняя часть воронки установлена на нижнюю часть воронки,
– раструб для подачи веток установлен,
– загрузочная воронка установлена на базовое устройство,
– стойка колеса полностью смонтирована,
– оба колеса смонтированы,
– все защитные устройства (желоб выброса, брызговик и т. д.) должны быть установлены и находиться в полном порядке,
– оба режущих механизма (ножевые диски) установлены,
– все ножи установлены согласно предписаниям.

Запрещается удалять или перемыкать установленные на устройстве переключающие и предохранительные устройства.

Визуально проверять оба ножевых диска на отсутствие повреждений и деформаций и при необходимости заменить.

4.6 Во время работы

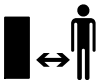

Не работать, если в опасной зоне находятся животные или люди, особенно дети.

Нельзя работать с устройством во время дождя и грозы, особенно в случае опасности удара молнии.

При наличии влажной поверхности неустойчивое положение пользователя увеличивает опасность несчастного случая.
Следует работать, соблюдая особую осторожность, чтобы не подскользнуться. По возможности избегать применения устройства на влажной поверхности.

Следует работать только при дневном свете или хорошем искусственном освещении.

Рабочая зона во время всего периода работы должна оставаться чистой и содержаться в порядке. Необходимо убирать предметы, о которые можно споткнуться (камни, сучья, кабели и т. д.).

Нельзя допускать, чтобы оператор находился выше площадки, на которой установлен измельчитель.

Запуск:

Перед запуском устройство следует привести в в устойчивое вертикальное положение. Работа измельчителя в горизонтальном положении запрещена.

Запуск производить с осторожностью, соблюдая указания главы «Подготовка устройства к работе». (⇨ 10.)

При запуске двигателя нельзя находиться перед отверстием для выброса. При включении в садовом измельчителе не должно быть измельчаемого материала. Измельчаемый материал может быть выброшен и стать причиной травм.

При запуске запрещается опрокидывать устройство.

Необходимо избегать частых включений в течение короткого периода времени, особенно не допускать возможности "играть" с выключателем. Опасность перегрева двигателя!

В результате колебаний напряжения, вызванных этим устройством при пуске, при неблагоприятных условиях в сети можно повредить другое оборудование, подключенное к той же электрической цепи.
Для предотвращения подобной ситуации необходимо принять соответствующие меры (например, подключение данного оборудования к другой электрической цепи, эксплуатация устройства в электрической цепи с более низким полным сопротивлением).

Во время работы:

Опасность получения травм!

Никогда не класть руки или ноги на вращающиеся детали, а также не держать их над или под этими деталями.

При работающем измельчителе лицо или другие части тела не должны находиться над загрузочной воронкой и перед отверстием для выброса. Голова и тело всегда должны находиться на расстоянии от загрузочных отверстий.

Никогда нельзя допускать попадания рук, других частей тела, а также одежды в загрузочную воронку или желоб выброса. Большая опасность получения травм глаз, лица, пальцев, рук и т. п.

Всегда необходимо следить за сохранением своего равновесия и устойчивого положения. Не наклоняться вперед.

Во время работы запрещается производить манипуляции с брызговиком (например , снимать, откидывать наверх, зажимать, повреждать).

При заполнении измельчителя пользователь должен находиться в описанной рабочей зоне оператора. Во время всего периода работы всегда следует находиться в рабочей зоне, и ни в коем случае не находиться в зоне выброса. (⇨ 8.4)

Опасность получения травм!
Во время работы измельченный материал может выкидываться обратно вверх. Поэтому следует носить защитные очки и не приближать лицо к загрузочному отверстию.

Запрещается опрокидывать измельчитель во время работы двигателя.

Если во время работы устройство падает, то необходимо немедленно выключить двигатель и вынуть сетевую вилку.

Нельзя допускать, чтобы в желобе выброса измельчителя находился измельчаемый материал, так как это может привести к плохому результату измельчения или отдаче в загрузочной воронке.

При загрузке садового измельчителя необходимо с особой осторожностью следить за тем, чтобы посторонние предметы, например, металлические детали, камни, пластмасса, стекло и т. п. не попали в полость измельчителя, так как это может привести к повреждениям и обратному выбросу из загрузочной воронки.
Из этих же соображений устранять забивания в измельчителе.

При загрузке садового измельчителя ветками может произойти обратный выброс. Необходимо работать в перчатках!

Следить за инерционным движением режущего инструмента, которое длится несколько секунд до полной остановки.

Выключить двигатель, вынуть сетевую вилку и дождаться полной остановки всех вращающихся органов,

– перед тем как оставить устройство или если устройство находится без надзора,
– перед тем, как поднять устройство, изменить его положение, перенести, опрокинуть, передвинуть или перетащить,
– перед тем как отвинтить резьбовую пробку и открыть устройство,
– перед транспортировкой устройства,
– перед тем как устранить забивания или засорения в режущем механизме, загрузочной воронке, раструбе для подачи веток или канале выброса,
– перед выполнением работ на ножевых дисках,
– перед тем как проверить устройство или очистить его или перед проведением на нем иных работ.

При попадании в режущий инструмент инородных тел, при появлении необычных шумов или необычной вибрации необходимо немедленно выключить двигатель и дождаться полной остановки устройства. Вынуть сетевую вилку, снять загрузочную воронку и выполнить следующие действия:

– Проверить устройство, в особенности режущий механизм (ножи, ножевые диски, ножевой валик, винт ножа, зажимное кольцо), на отсутствие повреждений, при необходимости специалист должен выполнить требуемый ремонт, прежде чем снова запустить двигатель и начать работу с устройством.
– Проверить фиксирование всех узлов режущего механизма, при необходимости дозатянуть винты (соблюдать значения моментов затяжки).
– В случае повреждения деталей их должен заменить или отремонтировать специалист, причем детали должны быть равноценными по качеству.

4.7 Техническое обслуживание и ремонты

Перед началом работ по техобслуживанию (очистка, ремонт и т. д.), перед проверкой соединительного кабеля на отсутствие переплетений или повреждений поставить устройство на твердое, ровное основание, выключить двигатель и вынуть вилку из сети.

Перед всеми работами по техобслуживанию дать устройству остыть в течение прибл. 5 минут.

Сетевой кабель разрешается ремонтировать или заменять только авторизированным профессиональным электрикам.

Очистка:

После работы все устройство необходимо тщательно очистить. (⇨ 11.1)

Запрещается использовать аппарат для очистки высокого давления, а также промывать устройство струями воды (например, при помощи садового шланга).
Нельзя использовать агрессивные чистящие средства. Эти средства могут повредить пластмассу и металл, что может вызвать нарушение безопасной эксплуатации устройства VIKING.

Работы по техническому обслуживанию:

Разрешается выполнять только те работы по техническому обслуживанию, которые описаны в данной инструкции по эксплуатации. Все другие работы должны производиться в специализированном центре.
Для получения необходимых сведений и помощи обращайтесь **всегда** в специализированный центр.
Компания VIKING рекомендует выполнять работы по техническому обслуживанию и ремонты только в специализированном сервисном центре VIKING.
Для сотрудников специализированных центров VIKING регулярно предоставляются программы обучения и техническая информация.

Следует использовать только инструменты, принадлежности или навесные устройства, допущенные VIKING для данного устройства или технически аналогичные узлы. В ином случае возможны несчастные случаи, приводящие к получению травм или повреждению устройства. При возникновении вопросов обращаться в специализированный центр.

Оригинальные инструменты, принадлежности и запчасти VIKING по своим свойствам оптимально соответствуют косилке и удовлетворяют требованиям пользователя. Оригинальные запасные части VIKING опознаются по номеру запасной части VIKING, по надписи VIKING и в случае необходимости по знаку запасных частей VIKING. На маленьких деталях знак может стоять также отдельно.

Наклейки с предупреждениями и указаниями следует всегда содержать в чистом и хорошо читабельном состоянии. Поврежденные или утерянные наклейки необходимо заменить новыми оригинальными, которые можно получить в специализированном центре VIKING. При замене узла или детали новым узлом или деталью, следить, чтобы новые части получили такие же наклейки, как и прежние узлы и детали.

При работе с режущим механизмом необходимо всегда носить прочные рабочие перчатки и соблюдать предельную осторожность.

Для того чтобы устройство работало надежно, следует до отказа затягивать все гайки, болты и винты, в особенности все винты режущего механизма.

Регулярно проверяйте все устройство – особенно перед установкой на хранение перед длительным перерывом в эксплуатации (например, в зимний период) – на отсутствие износа и повреждений. Из соображений безопасности необходимо сразу заменять изношенные или поврежденные детали, обеспечивая тем самым надежную работу устройства.

В случае снятия каких-либо деталей или защитных приспособлений во время проведения работ по техническому обслуживанию их необходимо немедленно снова установить на место в соответствии с предписаниями.

4.8 Хранение при длительных перерывах в работе

Перед тем как ставить устройство в закрытое помещение, следует дать возможность ему остыть в течение прибл. 5 минут.

Необходимо исключить вероятность пользования устройства посторонними лицами (например, детьми).

Перед установкой на хранение (например, в зимний период) устройство следует тщательно очищать.

Хранить устройство в состоянии готовности к эксплуатации.

Садовый измельчитель транспортировать только с установленной загрузочной воронкой или установленным кожухом ножей.
Опасность получения травм из-за открытых ножей!

4.9 Утилизация

Отходы могут причинять вред людям, животным и экологии, поэтому они должны быть утилизированы надлежащим образом.

Обращайтесь в Ваш центр по утилизации или в иной специализированный центр, чтобы получить информацию о правильной утилизации отходов. Компания VIKING рекомендует обращаться в специализированный сервисный центр VIKING.

Следует обеспечить правильную утилизацию отслужившего устройства. Перед утилизацией устройство следует привести в непригодное состояние. Для предотвращения несчастных случаев в первую очередь удалите сетевой или соединительный кабель, ведущий к двигателю.

5. Описание символов

Внимание!
Перед первым применением прочитать инструкцию по эксплуатации.

Опасность получения травм!
Запрещено присутствие посторонних лиц в рабочей зоне.

Опасность получения травм!
Опасность получения травм из-за вращающихся инструментов.

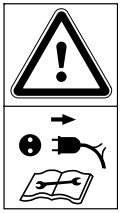

Опасность получения травм!
Перед работами с режущим инструментом, а также перед работами по техобслуживанию и очистке, перед проверкой соединительного кабеля на отсутствие запутывания или повреждения и перед тем, как оставить устройство, следует выключить двигатель и отсоединить сетевой кабель от устройства.

Опасность получения травм!
Не разрешается залезать на устройство.

Опасность получения травм!
Нельзя не допускать попадания рук, других частей тела, а также одежды в загрузочную воронку или желоб выброса.

Необходимо использовать защитные наушники!

Работать в защитных очках!

Во время работы надевать рабочие перчатки!

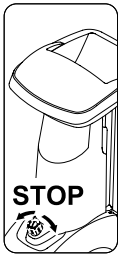

Выключатель расположен на передней части устройства. Для остановки устройства повернуть черную поворотную ручку выключателя.

6. Комплект поставки

Поз.	Наименование	Шт.
A	Базовое устройство	1
B	Загрузочная воронка ATO 400	1
C	Стойка правого колеса	1
D	Стойка левого колеса	1
E	Надставка выброса	1
F	Направляющий щиток	1
G	Щиток выброса травы	1
H	Ось	1
I	Колесо	2
J	Колпак колеса	2
K	Заглушка	2
L	Ножка	2
M	Винт с головкой Torx M8x40	2
N	Стопорное кольцо	2
O	Винт с головкой Torx P5x20	6
P	Винт с круглой плоской головкой M6x16	1
Q	Винт с головкой Torx M6x16	2
R	Гайка M6	3
S	Монтажный инструмент	1
T	Винт с шестигранной головкой M14x130	1
•	Инструкция по эксплуатации	1

7. Подготовка устройства к работе

Опасность получения травм!
Перед монтажом садового измельчителя внимательно прочитать главу «Техника безопасности» (⇨ 4.) и соблюдать все приведенные там указания по технике безопасности.

Во избежание повреждения устройства необходимо точно соблюдать значения всех моментов затяжки, указанных в главе «Подготовка устройства к работе» (⇨ 7.).

Прежде всего, следует одевать защитные перчатки. Кожух ножей должен быть установлен. (⇨ 7.5)

Не допускать повреждений устройства!
При перекладывании базового устройства в изображенное монтажное положение необходимо следить за тем, чтобы не повредить соединительный кабель (не пережимать).

Перед перекладыванием устройства его следует предохранять от царапин, подложив картон.

7.1 Монтаж желоба выброса

- Базовое устройство (A) положить в показанное на рисунке монтажное положение.

1 Монтаж надставки выброса

- Подвесить надставку выброса (E) с помощью крюков (1) в отверстия на корпусе (2), повернуть вниз и придавить держатель (3) сбоку.
- Ввинтить винты (O) и затянуть их с моментом **1 - 2 Нм**.

2 Монтаж направляющего щитка

- Вставить направляющий щиток (F). При этом следить за тем, чтобы направляющие на щитке (4) точно совпадали с направляющими надставки выброса (5).
- Вставить винт (P) и затянуть гайкой (R).
- Ввинтить винты (O) и затянуть их с моментом **1 - 2 Нм**.

3 Монтаж щитка выброса

- Вставить щиток выброса (G).
- Ввинтить винты (O) и затянуть их с моментом **1 - 2 Нм**.
- Вставить винты (Q) и затянуть гайками (R).
  При этом можно компенсировать возможные нагрузки натяжения на желобе выброса путем юстировки винтов.

7.2 Установка ходовой части

- Базовое устройство (1) положить в показанное на рисунке монтажное положение.

Стойки колес монтировать только согласно описанию изгибом наружу.
Отверстие оси (2) должно быть направлено назад.

1 Монтаж стойки правого колеса и стойки левого колеса:

- Разместить стойку правого колеса (C) на базовом устройстве (1) в соответствии с рисунком.
- Вставить винт (M) в отверстие на стойке колеса и закрутить его с помощью монтажного инструмента (S) в среднее отверстие, но не затягивать.
- Повторить операцию с левой стороны.

2 Монтаж ножки и заглушки:

- Надеть ножку (L) на стойку колеса (C) до упора в соответствии с рисунком.
  Ножка (L) фиксируется со щелчком на стойке колеса (C).
- Осторожно вбить заглушку (K) в стойку колеса (C).
- Повторить операцию с левой стороны.

3 Монтаж колеса на оси:

- Вставить стопорное кольцо (N) в канавку оси (H) до упора.
- Надеть колесо (I) на ось (H).
- Установить колпак колеса (J).

При монтаже следить за тем, чтобы стопорное кольцо (N) зафиксировалось в канавке оси (H) с целью исключения самопроизвольного ослабления крепления колеса.

4 Монтаж оси и колеса:

- Ввести ось с предварительно установленным колесом (3) в отверстие (2) на стойке колеса, в кожух двигателя (4) и отверстие (2) второй стойки колеса.
- Надеть колесо (I) на ось (H).
- Вставить стопорное кольцо (N) в канавку оси (H) до упора.
- Установить колпак колеса (J).
- Установить базовое устройство в рабочее положение.

7.3 Затяжка винтов крепления стойки колеса:

- Поставить устройство на твердый и ровный грунт.
- Затянуть винты (M) крепления стойки колеса с моментом **10** - **12 Нм**.

После затяжки винтов (M) проверить фиксированное положение обеих стоек колес.

7.4 Демонтаж кожуха ножей

- Взяться за край отверстия и поднять кожух ножей (1) наверх.

7.5 Монтаж кожуха ножей

- Ввести кожух ножей (1) под противорежущий нож (2).
  Затем надавить на кожух ножей (1) вниз.
  При правильном монтаже кожух ножей (1) должен правильно прилегать к ножевому диску.

7.6 Монтаж загрузочной воронки ATO 400

- Демонтировать кожух ножей. (⇨ 7.4)
- Вставить загрузочную воронку ATO 400 (B) обеими крепежными крюками (1) в оба крепежных элемента (2) на базовом устройстве (A).
- Опрокинуть загрузочную воронку ATO 400 (B) вперед до упора.
- Вкрутить выключатель (3) и затянуть его.

После монтажа проверить правильную установку загрузочной воронки ATO 400 в обоих крепежных элементах на базовом устройстве.

8. Рекомендации по работе

8.1 Какой материал можно перерабатывать?

Используя садовый измельчитель, можно перерабатывать как мягкий материал, так и твердый.

Мягкий материал:

Органические остатки растений, например, фруктов и овощей, срезанные цветы, листва и т. д.

– Измельчение мягкого материала. (⇨ 8.9)

Твердый материал:

Обрезки деревьев и кустарников, а также прочные и срезанные ветки.

– Измельчение твердого материала. (⇨ 8.9)

Обрезки деревьев и кустарников следует закладывать в свежем состоянии, поскольку производительность измельчителя при этом лучше, чем при переработке высохшего или сырого материала.

8.2 Какой материал нельзя перерабатывать?

Запрещается закладывать в садовый измельчитель камни, стекло, металлические изделия (проволоку, гвозди ...) или пластмассу.

Основное правило:

Материалы, которые нельзя использовать для приготовления компоста, также запрещается перерабатывать в садовом измельчителе.

8.3 Максимальный диаметр веток

Данные относятся к свежесрезанным веткам:

Максимальный диаметр веток
GE 420: **50 мм**
GE 450: **55 мм**

Размеры загрузочного отверстия раструба для подачи веток служат только для лучшего приема развесистых срезанных веток и не дают сведений о максимально допустимом диаметре измельчаемого материала.

8.4 Рабочая зона оператора

- Из соображений безопасности оператор во время всего периода работы должен всегда оставаться в рабочей зоне (серая область X).

Опасность получения травм!
Для того чтобы при переработке твердого материала (раструб для подачи веток (1) откинут) не быть задетым выбрасываемым обратно измельченным материалом, нельзя стоять непосредственно за садовым измельчителем, а нужно находиться в стороне (см. серую область X).

8.5 Рабочее положение устройства

Приводить садовый измельчитель в действие разрешается только при его нахождении в вертикальном положении. Во время всего периода работы садовый измельчитель должен стоять на обоих колесах и обеих стойках колес в соответствии с рисунком.

8.6 Правильная нагрузка двигателя

Двигатель садового измельчителя разрешается нагружать только таким образом, чтобы частота вращения двигателя при этом снижалась незначительно. Садовый измельчитель следует всегда загружать равномерно и непрерывно. Если частота вращения двигателя при работе с садовым измельчителем падает, то следует остановить дальнейшее заполнение измельчителя, чтобы разгрузить двигатель.

8.7 Устройство защиты от перегрузки

Если при работе возникает перегрузка двигателя, то встроенное устройство защиты от перегрузки автоматически отключает двигатель.

После охлаждения в течение **прибл. 10 минут** можно вновь начать работу садового измельчителя. При частом срабатывании устройства защиты от перегрузки причинами этого могут быть:

– непригодный соединительный кабель (⇨ 10.1)
– перегрузка сети
– перегрузка устройства из-за слишком большого количества измельчаемого материала или тупые ножи

8.8 Если режущий механизм садового измельчителя блокирован

Если двигатель садового измельчителя при измельчении материала блокируется, необходимо немедленно остановить двигатель и отсоединить сетевой кабель. Затем снять загрузочную воронку ATO 400 и устранить причину неисправности.

8.9 Заполнение садового измельчителя

Опасность получения травм!
Перед заполнением садового измельчителя внимательно прочитать главу «Техника безопасности» (⇨ 4.), в особенности подраздел «Во время работы» (⇨ 4.6), и соблюдать все приведенные там указания по технике безопасности. Загрузку садового измельчителя должен выполнять только один человек.

Опасность получения травм!
Не допускать попадание рук в загрузочное отверстие!

Соблюдать правильную нагрузку двигателя. (⇨ 8.6)

Оба загрузочных отверстия (1, 2) садового измельчителя не должны заполняться одновременно. Опасность забивания!

Мягкий материал:

- При заполнении садового измельчителя следует находиться в рабочей зоне. (⇨ 8.4)
- Запустить садовый измельчитель. (⇨ 10.5)
- Органические остатки растений, например, отходы фруктов и овощей, срезанные цветы, листву, тонкие сучья и т. п., бросать в загрузочное отверстие (1) для мягкого материала.

В загрузочное отверстие (1) загружать только мягкий материал или тонкие (прибл. до 10 мм в диаметре), сильно разветвленные сучья. Раструб для подачи веток (3) при заполнении мягким материалом должен находиться в сложенном положении. (⇨ 10.10)

Влажный или сырой мягкий материал приводит быстрее к забиванию устройства. При этом заполнять садовый измельчитель медленнее и соблюдать в особенности частоту вращения двигателя. При заполнении она не должна понижаться.

Твердый материал:

- При заполнении садового измельчителя следует находиться в рабочей зоне. (⇨ 8.4)
- Откинуть раструб для подачи веток (3). (⇨ 10.9)
- Не превышать максимальный диаметр веток. (⇨ 8.3)
- Запустить садовый измельчитель. (⇨ 10.5)

Опасность получения травм!
Чтобы не допустить травм вследствие обратного выброса материала, необходимо правильно загружать в садовый измельчитель твердый материал. Если садовый измельчитель загружается сзади (т. е. оператор находится в рабочей зоне (⇨ 8.4), то ветки следует подавать слегка наклонно и закладывать их в соответствии с символом (4), касаясь левой стенки воронки и опуская их к ножевому механизму. При загрузке соблюдать максимальный диаметр веток. (⇨ 8.3) Большое загрузочное отверстие (2) служит исключительно для лучшего приема сильно развесистых срезанных веток.

Толстые и очень развесистые ветки (соблюдать максимальную толщину веток) следует предварительно порезать садовыми ножницами. Тонкие обрезки веток (диаметром прибл. до 10 мм) бросать в загрузочное отверстие (1) для мягкого материала.

- Срезанные ветки деревьев или кустов, а также ветки вводить медленно в загрузочное отверстие (2) откинутого раструба для подачи веток (3). При этом твердый материал автоматически втягивается измельчителем. Длинные ветки при измельчении необходимо поддерживать и направлять рукой.

9. Защитные устройства

9.1 Блокировка повторного запуска двигателя

Устройство можно запускать только при помощи выключателя, а не подсоединением соединительного кабеля к электросети.

9.2 Защитная блокировка

Двигатель или рабочий орган измельчителя разрешается запускать только при правильно закрытой загрузочной воронке ATO 400. При откручивании выключателя во время работы двигатель отключается автоматически, и рабочий орган измельчителя останавливается в течение нескольких секунд. Если загрузочная воронка ATO 400 снимается, то оба ножевых диска автоматически дополнительно механически блокируются.

9.3 Тормоз остановки двигателя

Механизм тормоза остановки двигателя сокращает на несколько секунд время движения по инерции от выключения устройства до полной остановки ножей.

10. Введение устройства в работу

Опасность получения травм!
Перед вводом садового измельчителя в эксплуатацию внимательно прочитать главу «Техника безопасности» (⇨ 4.) и соблюдать все приведенные там указания по технике безопасности.

10.1 Подсоединение садового измельчителя к электрической сети

Опасность получения травм!
Следует соблюдать все указания по технике безопасности главы «Предупреждение – опасности из-за электрического тока» (⇨ 4.2).

Садовые измельчители в исполнении для Великобритании имеют соединительный кабель длиной 10 м со специальным штекером.
В этом штекере для Великобритании интегрирован штекерный предохранитель.

Сетевое и рабочее напряжение должны совпадать (см. заводскую табличку).

Сетевой кабель должен быть достаточно защищен. (⇨ 18.)

В качестве соединительных кабелей разрешается применять только кабели, которые имеют изоляцию не хуже, чем провода в обрезиненных трубках **H07 RN-F DIN/VDE 0282**.

Разъемы должны быть защищены от влаги. Несоответствующие удлинительные кабели приводят к потерям мощности и могут вызвать повреждения двигателя.

GE 420:

Минимальное поперечное сечение сетевого кабеля должно составлять **3 x 1,5 мм²** при длине до **25 м** или **3 x 2,5 мм²** при длине до **50 м**.

Соединители соединительных кабелей должны быть выполнены из резины или обтянуты резиной и соответствовать стандарту **DIN/VDE 0620**.

Данное устройство предназначено для эксплуатации в сети с полным сопротивлением системы $Z_{макс.}$ в пункте распределения (абонентское ответвление) с максимальным значением **0,334 Ом (при 50 Гц)**. Пользователь должен обеспечить эксплуатацию устройства только при наличии электрической сети, соответствующей указанным требованиям. В случае необходимости полное сопротивление системы можно узнать в местной службе электроснабжения.

GE 450:

Минимальное поперечное сечение сетевого кабеля должно составлять **5 x 1,5 мм²** при длине до **25 м** или **5 x 2,5 мм²** при длине до **50 м**. Штекерный разъем соединительных кабелей должен соответствовать CEE-стандарту и норме **DIN/VDE 0623**.

Более подробную информацию по подключению к сети можно получить у электромонтажника.

10.2 Подсоединение сетевого кабеля

При выборе сетевого кабеля необходимо соблюдать все пункты главы «Подсоединение устройства к электрической сети» (⇨ 10.1).

GE 420:

- Вставить соединитель сетевого кабеля в 3-полюсную сетевую вилку устройства.
- Установка кабеля в ограничитель длины кабеля. (⇨ 10.4)

GE 450:

- Вставить соединитель сетевого кабеля в 5-полюсную сетевую вилку устройства.
- Установка кабеля в ограничитель длины кабеля. (⇨ 10.4)

10.3 Отсоединение сетевого кабеля

- Отсоединить ограничитель длины кабеля. (⇨ 10.4)

Для предотвращения повреждений сетевого кабеля отсоединять его разрешается только, потянув за корпус соединителя. Нельзя тянуть за кабель.

10.4 Ограничитель длины кабеля

Во время работы ограничитель длины кабеля предотвращает непреднамеренное отключение соединительного кабеля и, таким образом, возможное повреждение электроразъема на устройстве.

Поэтому соединительный кабель должен быть вставлен в ограничитель длины кабеля.

Установка кабеля в ограничитель длины кабеля:

- Подсоединить сетевой кабель. (⇨ 10.2)
- Соединительный кабель (1) сложить в петлю и вставить ее в отверстие (2).
- Надеть петлю на крюк (3) и затянуть.

Снятие кабеля с ограничителя длины кабеля:

- Снять петлю сетевого кабеля с крюка (3).
- Вынуть петлю соединительного кабеля (1) из отверстия (2).
- При необходимости отсоединить сетевой кабель. (⇨ 10.3)

10.5 Включение садового измельчителя

Опасность получения травм!
Перед вводом садового измельчителя в эксплуатацию внимательно прочитать главу «Техника безопасности» (⇨ 4.) и соблюдать все приведенные там указания по технике безопасности.

Перед вводом в эксплуатацию проверять, правильно ли закрыта загрузочная воронка ATO 400 и затянут ли выключатель (1) вручную до отказа.

- Подсоединить сетевой кабель. (⇨ 10.2)
- Нажать зеленую кнопку (2) (символ **I**) до упора. Зеленая кнопка защелкивается и остается в нажатом положении. Садовый измельчитель начинает работать.

10.6 Выключение садового измельчителя

14

Опасность получения травм!
При выключении не заходить в область выброса!

Выключать, находясь сбоку от устройства.

После выключения двигателя учитывать инерционное движение рабочих органов, которое длится несколько секунд до полной остановки.

Обратите внимание на пиктограмму на передней стороне верхней части воронки.

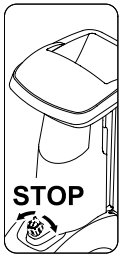

Двигатель следует выключать только в том случае, если в устройстве нет больше измельченного материала, иначе при повторном вводе в эксплуатацию может быть заблокирован один из обоих ножевых дисков.

- Садовый измельчитель выключается путем поворота (возможно в оба направления) черной поворотной ручки (1) (символ **O**) на выключателе. Двигатель садового измельчителя выключается и автоматически тормозится.

10.7 Проверка направления вращения ножевых дисков GE 450

У модели GE 450 перед началом работы (заполнением) следует проверять направление вращения ножей.

Опасность получения травм!
Во время проверки носить защитные очки. Брызговик надавить вовнутрь настолько, чтобы ножевой диск был виден. Нельзя касаться руками ножевого диска.

- Подсоединить сетевой кабель. (⇨ 10.2)
- Откинуть раструб для подачи веток. (⇨ 10.9)
- Включить садовый измельчитель. (⇨ 10.5)
- Выключить садовый измельчитель. (⇨ 10.6)
- Брызговик раструба для подачи веток нажать вовнутрь и посмотреть сверху в загрузочное отверстие раструба для подачи веток:
  При правильном направлении вращения ножевой диск должен вращаться по часовой стрелке.

10.8 Изменение направления вращения ножевого диска GE 450

15

При неправильном направлении вращения (=против часовой стрелки) ножевого диска у модели GE 450 направление вращения необходимо изменить.

Направление вращения ножевых дисков меняется в результате перемены полюсов переключателя фаз (1) на сетевой вилке (2).

- Вдавить нажимную кнопку (3) переключателя фаз (1) до упора с помощью отвертки и удерживать в этом положении.
- Повернуть переключатель фаз (1) на 180° до его фиксации.
- Удалить отвертку и следить за тем, чтобы нажимная кнопка (3) переключателя фаз (1) снова вернулась в исходное положение.

10.9 Откидывание раструба для подачи веток

16

Опасность получения травм!
При откидывании и складывании раструба для подачи веток (2) из соображений безопасности измельчитель должен находиться в выключенном состоянии.

- Блокировку раструба для подачи веток (1) нажать вверх и удерживать.
- Второй рукой медленно направить раструб для подачи веток (2) назад (от устройства).
- Снова отпустить блокировку раструба для подачи веток (1) и откинуть его (2) до упора.

10.10 Складывание раструба для подачи веток

Опасность получения травм!
При откидывании и складывании раструба для подачи веток (1) из соображений безопасности измельчитель должен находиться в выключенном состоянии.

Риск защемления!
При закрытии раструба для подачи веток следить за тем, чтобы пальцы не попали между раструбом для подачи веток и загрузочной воронкой.

- Раструб для подачи веток (1) медленно складывать до упора (нажимать в сторону устройства) до тех пор, пока он не защелкнется в блокировке раструба для подачи веток (2).

10.11 Отделение для инструмента

Открыть отделение для инструмента:

- Нажать язычок (1) вниз и удерживать.
- Крышку отделения для инструмента (2) откинуть вниз.

Закрытие отделения для инструмента:

- Нажимать крышку отделения для инструмента (2) наверх до тех пор, пока язычок не защелкнется.

10.12 Измельчение

- Поставьте садовый измельчитель на ровную и твердую поверхность, при этом его положение должно быть устойчивым.
- Наденьте прочные перчатки, защитные очки и используйте средства защиты для ушей.
- Подсоединить сетевой кабель к садовому измельчителю. (⇨ 10.2)
- GE 450: Проверить направление вращения ножевого диска, при необходимости изменить. (⇨ 10.7)
- При твердом материале (например, срезанных веток деревьев и кустов) откинуть раструб для подачи веток. (⇨ 10.9)
- Запустить садовый измельчитель. (⇨ 10.5)
- Подождать, пока садовый измельчитель достигнет максимальной частоты вращения двигателя (частоты вращения на холостом ходу).
- Правильно загрузить садовый измельчитель материалом для измельчения. (⇨ 8.9)
- Выключить садовый измельчитель. (⇨ 10.6)

11. Техническое обслуживание

Опасность получения травм! Перед всеми работами по техническому обслуживанию или очистке устройства необходимо внимательно прочитать главу «Техника безопасности» (⇨ 4.), в особенности раздел «Техническое обслуживание и ремонт» (⇨ 4.7), точно выполнять все указанные там предписания по технике безопасности.

Перед началом работ по техобслуживанию вынимать вилку из сети.

11.1 Очистка устройства

Опасность получения травм! Если ножевые диски покрыты измельченным материалом, то для его удаления необходимо использовать щетку или что-то подобное.

Нельзя касаться руками корпуса. Опасность получения травм из-за ножей!

Интервал технического обслуживания:
после каждого применения

Устройство необходимо очищать после каждого применения. Правильный уход за устройством защищает его от повреждений и увеличивает срок службы.

Запрещается направлять струи воды на узлы двигателя, уплотнения и опорные места, а также на детали электрооборудования, как, например, выключатели. При несоблюдении вышеуказанных предписаний следствием может стать дорогостоящий ремонт.

Если загрязнения и прилипшие остатки не удается удалить с помощью щетки, влажной тряпки или деревянной палочки, то VIKING рекомендует применять специальный очиститель (например, специальный очиститель STIHL).

Нельзя использовать агрессивные чистящие средства.

Регулярно производить очистку ножевых дисков.

Чистку садового измельчителя рекомендуется выполнять только в рабочем положении.

Чтобы обеспечить достаточное охлаждение двигателя, очищать от загрязнений канал охлаждающего воздуха (канал всасывания) на корпусе двигателя.

11.2 Демонтаж загрузочной воронки ATO 400

19

Опасность получения травм! Выключить устройство. Перед тем как выключить выключатель (1), следует вынуть сетевую вилку.

Работать только в прочных перчатках.

Если после снятия загрузочной воронки не выполняется никаких работ на ножевых дисках, то из соображений безопасности необходимо установить кожух ножей. (⇨ 7.5)

- Отсоединить сетевой кабель. (⇨ 10.3)
- Ослабить выключатель (1) и вывинтить его.
- Откинуть загрузочную воронку ATO 400 (2) назад и снять.

После снятия воронки фиксирующая планка для ножевых дисков автоматически активируется.

Но и в заблокированном положении ножевой диск может поворачиваться прибл. на 360° до упора.

11.3 Демонтаж ножевых дисков

Опасность получения травм!
Работать только в перчатках!

Никогда не прикасайтесь к ножам, пока они полностью не остановятся.

- Демонтировать загрузочную воронку ATO 400. (⇨ 11.2)

1 Вывинтить винт ножей:

- Установить монтажный инструмент (1) на винт ножей (2) и с осторожностью медленно поворачивать его против часовой стрелки до остановки ножевых дисков от упора. Снять монтажный инструмент (1).

Во избежание травм при затягивании винта ножей всегда должен быть установлен кожух ножей (см. вид Z).

- Установить кожух ножей. (⇨ 7.5)
- Вставить монтажный инструмент (1) в отверстие кожуха ножей (3) и установить на винт ножей (2).
- Ослабить винт ножей (2) с помощью монтажного инструмента (1) и полностью выкрутить.
- Демонтировать кожух ножей. (⇨ 7.4)
- Снять винт ножей (2), стопорную шайбу (4) и зажимное кольцо (5).

2 Снять ножи-лопасти и ножевой диск для мягкого материала:

- Снять короткий нож-лопасть (6) и длинный нож-лопасть (7).
- Вынуть ножевой диск для мягкого материала (8).

3 Снять вставку:

- Отвинтить винты (9) и удалить их. Вынуть вставку (10) наверх.

4 Снять держатель ножей и ножевой диск для твердого материала:

- Вкрутить винт (11) при помощи монтажного инструмента (1) и при этом снять держатель ножей (12).
- Вывинтить винт (11) и удалить.
- Снять держатель ножей (12) с зажимным кольцом (13).
- Вынуть ножевой диск для твердого материала (14).

11.4 Установка ножевых дисков

Опасность получения травм!
Работать только в перчатках!

Предписанные значения моментов затяжки винта ножей **36** - **44 Нм** точно соблюдать, так как от этого зависит надежное крепление обоих ножевых дисков. Перед установкой обоих ножевых дисков визуально проверить и убедиться, что они находятся в надлежащем состоянии и не погнуты, у ножей не имеется насечек, трещин или дефектов.

Следить за пределом износа ножей. (⇨ 11.9)

Всегда должны устанавливаться оба ножевых диска.

Выполнять все шаги по установке с 1 по 5.

Перед установкой очистить оба ножевых диска и узел крепления ножевых дисков на устройстве. Кроме того, убедиться, что на валу двигателя установлена призматическая шпонка.

1. Установить ножевой диск для твердого материала (рисунок A):

- Ножевой диск для твердого материала (1) установить тремя установленными ножами наверх. Прямоугольный крепежный элемент ножей ножевого диска (2) защелкнуть в прямоугольном креплении опорного кольца (3).

2. Установить держатель ножей с зажимным кольцом (рисунок Ⓐ):

Выемку зажимного кольца расположить на углу ножа таким образом, чтобы зажимное кольцо ровно прилегало к ножевому диску.

- Зажимное кольцо (4) расположить на ножевом диске (выемка зажимного кольца должна охватывать нож).
- Надеть держатель ножей (5) на приводной вал (6). При этом следить за тем, чтобы держатель ножей защелкнулся в ножевом диске (1), и зажимное кольцо (4) опустилось до упора.

3. Установить вставку (рисунок Ⓐ):

Вставка может быть установлена только в соответствии с рисунком. В другом положении вставку вставить невозможно.

- Вставить вставку (7) в соответствии с рисунком.
- Ввинтить винты (8) и затянуть их с моментом **33** - **37 Нм**.

4. Установить ножевой диск для мягкого материала и ножи-лопасти (рисунок Ⓑ):

- Ножевой диск для мягкого материала (9) устанавливать четырьмя установленными ножами наверх.

Из обоих ножей-лопастей первым должен устанавливаться длинный. Затем установить второй нож-лопасть со смещением на 90° по отношению к первому ножу.

- Установить длинный нож-лопасть (10). Короткий нож-лопасть (11) установить со смещением на 90°.

5. Закрепить ножевые диски (рисунок Ⓑ):

- Надеть зажимное кольцо (12) и затянуть его вместе со стопорной шайбой (13) и винтом ножа (14).
- Установить монтажный инструмент (15) на винт ножа (14) и с осторожностью медленно поворачивать его по часовой стрелке до остановки ножевых дисков от упора. Снять монтажный инструмент (15).

Опасность получения травм!
При затягивании винта ножа всегда должен быть установлен кожух ножей (см. вид Ⓩ).

- Установить кожух ножей. (⇨ 7.5)
- Вставить монтажный инструмент (15) в отверстие кожуха ножей (16) и установить на винт ножа (14).
- Затянуть винт ножа (14) с моментом **36** - **44 Нм**.
- Установить загрузочную воронку ATO 400. (⇨ 7.6)

11.5 Снятие противорежущего ножа

22

Опасность получения травм!
Работать только в прочных перчатках!

- Снять загрузочную воронку ATO 400 или кожух ножей. (⇨ 11.2), (⇨ 7.4)
- Отвинтить винт (1) и снять.
- Вынуть противорежущий нож (2) наверх.

11.6 Установка противорежущего ножа

23

Опасность получения травм!
Работать только в прочных перчатках!

- Снять загрузочную воронку ATO 400 или кожух ножей. (⇨ 11.2), (⇨ 7.4)
- Вставить противорежущий нож (1) в крепежный элемент (2) корпуса.
- Ввинтить винт (3) и затянуть его с моментом **28** - **32 Нм**.
- Установить загрузочную воронку ATO 400. (⇨ 7.6)

11.7 Переворачивание ножей

24

Опасность получения травм!
Работать только в прочных перчатках!

При тупых ножах рекомендуется переворачивать все ножи соответствующего ножевого диска. Все ножи (независимо от геометрии ножей) следует переворачивать одинаково.

- Снять ножевые диски. (⇨ 11.3)

Опасность получения травм!
С целью предотвращения травм ножевые диски всегда должны быть зажаты перед установкой или снятием ножей.

Переворачивание четырех ножей ножевого диска для мягкого материала (рисунок Ⓐ):

1. Демонтаж:

- Открутить винты (1) и снять их вместе с гайками (2).
- Вынуть ножи (3) вверх.

2. Монтаж:

- Очистить ножевой диск.
- Перевернуть ножи (3) и оставить их на ножевом диске с открытой острой кромкой. При этом отверстия должны быть соосными.
- Вставить винты (1) в отверстия и вкрутить гайки (2). Затянуть гайки (2) с моментом затяжки **8** - **10 Нм**.

Переворачивание трех ножей ножевого диска для твердого материала (рисунок Ⓑ):

1. Демонтаж:

- Открутить винты (4) и винты M8 (5) и снять вместе с гайками (6) и гайками M8 (7).
- Вынуть нож (8) и нож (9) наверх.

2. Монтаж:

Между обоими ножами (8) после установки не должно оставаться зазора. Зазор между обоими ножами отрицательно влияет на функцию втягивания.

- Очистить ножевой диск.
- Перевернуть ножи (8) и оставить их на ножевом диске с открытой острой кромкой, при этом отверстия должны быть соосными.
- Вставить винты (4) в отверстия и вкрутить гайки (6). Не затягивать!
- Сжать оба ножа (8) (см. маленький рисунок) и удерживать в этом положении. Между обоими ножами (8) не должно оставаться зазора.
- Затянуть гайки (6) с моментом затяжки **8** - **10 Нм**.
- Перевернуть нож (9) и оставить его на ножевом диске с открытой острой кромкой.
- Вставить винты M8 (5) в отверстия, вкрутить гайки M8 (7) и затянуть с моментом **16** - **20 Нм**.

11.8 Заточка ножей

Заточку всех ножей рекомендуется производить только специалистам специализированного центра, поскольку при неправильно заточенных ножах (неправильный угол заточки, дисбаланс из-за неравномерно заточенных ножей и т. д.) функционирование садового измельчителя (втягивание измельчаемого материала, стойкость режущих кромок и т. д.) может ухудшиться.

Во время заточки следует всегда пользоваться защитными очками. При этом следить, чтобы в опасной зоне не было людей.

- Снять ножевые диски. (⇨ 11.3)
- Демонтировать ножи. (⇨ 11.7)

Угол заточки:

Угол заточки у всех ножей составляет **30°**.

Инструкция по заточке ножей:

Ножи необходимо затачивать, учитывая следующие пункты:

- При заточке ножи охлаждать, например , водой. Нельзя допускать появления синеватого цвета, так как иначе снижается долговечность ножа.
- Затачивать нож равномерно, чтобы избежать вибраций вследствие разбалансировки.
- Перед установкой проверять ножи на отсутствие повреждений: ножи должны быть заменены, если видны насечки или трещины или, если режущие кромки изношены до предела.
- Лезвия ножей затачивать с учетом указанных данных для угла заточки.
- Заточку ножей производить по режущей кромке.
- После заточки образовавшиеся на режущей кромке во время заточки заусенцы следует удалять при необходимости мелкой наждачной бумагой.

11.9 Пределы износа ножей

Изношенные ножи необходимо переворачивать или заменять, не достигая указанных предельных значений износа (A, B, C, D). Компания VIKING рекомендует обращаться в специализированный сервисный центр VIKING.

Замер заданных значений у всех ножей должен производиться в нескольких точках (рекомендуется от двух до трех) вдоль режущей кромки.

Следует использовать наименьшее значение ножа.

Рекомендуется всегда переворачивать или заменять все ножи!

1 Обзор ножей

2 ножа-лопасти (1)

6 ножей (2)

1 нож (3)

1 противорежущий нож (4)

Ножевой диск для мягкого материала:

Ножевой диск для мягкого материала оснащен четырьмя ножами.

Ножевой диск для твердого материала:

У ножевого диска для твердого материала имеется два ножа и один нож для расщепления.

- Снять ножевые диски. (⇨ 11.3)

2 Предел износа ножей-лопастей (1):

Метод замера и указанное значение одинаковы для обоих ножей-лопастей.

У обоих ножей-лопастей из-за неравномерной нагрузки режущих кромок может возникнуть асимметрический износ.

Минимальная ширина (A) обоих ножей-лопастей (1):
A = 39 мм

3 Предел износа ножей (2):

Ножи (2) представляют собой поворотные ножи. После достижения указанного предела износа нож (B) можно затачивать и переворачивать до достижения предела износа, прежде чем он должен быть заменен.

- Измерить изображенное на рисунке расстояние (B) от большого диаметра отверстия до режущей кромки (X).
- Повторить операцию для второго отверстия на ноже.

Минимальное расстояние (B) на ножах (2):
B = 6 мм

Если одно из обоих замеренных расстояний меньше минимального расстояния (B), то соответствующий нож (2) необходимо перевернуть или заменить.

4 Предел износа ножей (3):

Нож (3) представляет собой поворотный нож. После достижения указанного предела износа (C) нож (3) можно затачивать и переворачивать до достижения предела износа, прежде чем он должен быть заменен.

- Измерить расстояние (C) в правом углу до режущей кромки.

Минимальное расстояние (C) на ноже (3):
C = 7 мм

Если замеренное расстояние меньше минимального расстояния (C), то нож (3) необходимо перевернуть или заменить.

5 Предел износа противорежущего ножа (4):

У противорежущего ножа (4) из-за неравномерной нагрузки режущей кромки может возникнуть асимметрический износ.

- Противорежущий нож (4) следует заменять, прежде чем кромка (D) острия ножа (5) сточилась и больше не видна.

11.10 Электродвигатель и колеса

Электродвигатель не требует технического обслуживания.

Подшипники колес не требуют технического обслуживания.

11.11 Сервисные интервалы

Техобслуживание в специализированном сервисном центре

Техобслуживание садового измельчителя рекомендуется выполнять специалистам специализированного центра. Компания VIKING рекомендует обращаться в специализированный сервисный центр VIKING.

Профессиональное применение (применение садового измельчителя в профессиональных целях):
один раз в полгода

Личное пользование:
ежегодно

Интервалы техобслуживания режущего механизма:

Перед каждым применением: режущий механизм (состоящий из ножевого диска, ножей, стопорной шайбы, зажимного кольца и винта) необходимо проверять на отсутствие износа, трещин или других повреждений.

Контролировать пределы износа ножей. (⇨ 11.9)

11.12 Хранение и простой в зимний период

Садовый измельчитель следует хранить в сухом, закрываемом и непыльном помещении. Удостоверьтесь, что устройство хранится в недоступном для детей месте.

Садовый измельчитель следует хранить в состоянии, готовом к эксплуатации, и с установленной загрузочной воронкой ATO 400 или установленным кожухом ножей.

Следует затягивать все гайки, болты и винты до упора, обновлять ставшие неразборчивыми предупреждения и указания об имеющихся опасностях, проверять всю машину на отсутствие износа или повреждений. Замените изношенные или поврежденные детали.

Возможные неисправности на устройстве следует всегда устранять перед установкой на хранение.

При длительном простое садового измельчителя (в период зимнего хранения) соблюдать следующие пункты:

- Все наружные детали устройства тщательно очистить
- Все движущиеся детали хорошо смазать маслом или смазкой.

12. Транспортировка

Опасность получения травм!
Внимательно прочитать главу «Техника безопасности», особенно раздел «Транспортировка», и соблюдать приведенные там требования. (⇨ 4.4)

Садовый измельчитель транспортировать только с установленной загрузочной воронкой ATO 400 и со сложенным раструбом для подачи веток.

Если садовый измельчитель транспортируется без загрузочной воронки ATO 400, то из соображений безопасности (открытые ножи) необходимо устанавливать кожух ножей. (⇨ 7.5)

Переносить садовый измельчитель следует вдвоем и выполнять это в подходящей защитной одежде (прочные ботинки, перчатки).

Перед поднятием или опрокидыванием устройства следует учитывать вес, указанный в главе «Технические данные». (⇨ 18.)

Перемещение садового измельчителя (рисунок A):

- Садовый измельчитель, удерживая за ручку для транспортировки (1), откинуть назад, при этом устройство должно опираться только на колеса.
- Теперь можно медленно тащить или толкать садовый измельчитель (в темпе шага).

Опасность получения травм при наличии ступеней, выступов и наклонных площадок!

Из-за веса проявлять особую осторожность на лестницах, бордюрах, выступах, иных возвышениях и наклонных площадках.

Следует толкать, а не тянуть устройство вниз по ступенькам, выступающим поверхностям, иным возвышениям и наклонным площадкам. При этом пользователь должен находиться выше устройства, чтобы при возможной потере контроля над ним не попасть под устройство.

Устройство следует толкать максимум через две-три ступеньки! При большом количестве ступенек устройство перенести при помощи второго человека.

Опасность получения травм вследствие большого веса устройства!

Подъем или перенос садового измельчителя (рисунок B):

По причине большого веса (> 50 кг) настоятельно рекомендуется не переносить устройство, а перемещать его только на колесах.

Для подъема или перемещения на небольшие расстояния следует использовать подходящие подъемные приспособления.

Для поднятия устройства вручную в любом случае необходимо 2 человека. Следует носить подходящую защитную одежду, чтобы предплечья и верхняя часть тела были полностью покрыты.

- Садовый измельчитель необходимо держать и поднимать или переносить за ручку для транспортировки (1) и за обе черные ножки (2).

Транспортировка садового измельчителя на погрузочной платформе (рисунок C):

Опасность получения травм! Перед транспортировкой садовый измельчитель надо всегда надежно закреплять. Транспортировка в незакрепленном состоянии запрещена!

Садовый измельчитель необходимо закреплять на погрузочной платформе при помощи подходящих средств крепления, чтобы исключить возможность соскальзывания. Тросы или ремни должны закрепляться в следующих местах на устройстве:

– на оси (внутренняя поверхность стойки колеса)
– на стойке левого колеса
– на стойке правого колеса
– на загрузочной воронке ATO 400

13. Сведение к минимуму износа и предотвращение повреждений

Важные указания по техническому обслуживанию и уходу для следующих групп изделий

Садовые электроизмельчители

Компания VIKING не несет никакой ответственности за получение травм и нанесение материального ущерба, которые произошли вследствие несоблюдения инструкции по эксплуатации, в особенности в отношении безопасности, управления и технического обслуживания, или в результате использования недопущенных навесных узлов или неоригинальных запчастей.

Для предотвращения возникновения повреждений или чрезмерного износа деталей Вашего устройства VIKING обязательно соблюдайте следующие важные указания:

1. Быстроизнашивающиеся компоненты

Некоторые детали устройства VIKING даже при использовании их по назначению подвергаются нормальному износу и их необходимо своевременно заменять в зависимости от вида и продолжительности эксплуатации.

К ним относятся:

– Нож

– Ножевой диск

2. Соблюдение предписаний данной инструкции по эксплуатации

Использование, техническое обслуживание и хранение устройства VIKING должны осуществляться точно так, как описано в данной инструкции по эксплуатации. Пользователь сам несет ответственность за все повреждения и ущерб, вызванные несоблюдением предписаний по технике безопасности, указаний по управлению устройством и техническому обслуживанию.

Это, в первую очередь, распространяется на:

– неверно определенные параметры удлинителя (поперечное сечение),

– неправильное подключение к электрической сети (напряжение),

– технические изменения изделия, несогласованные с фирмой VIKING,

– применение инструментов или комплектующих, которые не допущены или не пригодны для устройства, или являются низкокачественными,

– использование изделия не в соответствии с назначением,

– применение изделия во время спортивных мероприятий или конкурсов,

– косвенные убытки в результате последующего использования изделия с неисправными деталями.

3. Работы по техническому обслуживанию

Все рабочие операции, приведенные в разделе "Техническое обслуживание", должны выполняться регулярно.

Если эти работы пользователь не может производить самостоятельно, то необходимо обратиться в специализированный центр.

Фирма VIKING рекомендует выполнять работы по техобслуживанию и ремонты только в специализированном центре VIKING.

Специализированные сервисные центры VIKING регулярно предлагают курсы и предоставляют техническую информацию.

В случае ущерба из-за повреждений вследствие невыполненных работ по техническому обслуживанию ответственность несет пользователь.

К таким повреждениям относятся:

– повреждения приводного двигателя вследствие некачественной очистки канала охлаждения (канал всасывания, ребер охлаждения, колеса вентилятора),

– коррозийные повреждения и другие последствия неправильного хранения,

– повреждения устройства в результате применения некачественных запчастей,

– повреждения вследствие несвоевременности или недостаточности технического обслуживания, или работ по техническому обслуживанию и ремонту, которые производились неуполномоченными специалистами не в специализированных мастерских.

14. Охрана окружающей среды

Измельченный материал не относится к отходам, его следует использовать для приготовления компоста.

Упаковка, агрегат и принадлежности изготовлены из материалов, пригодных для вторичного использования.

Раздельная утилизация остатков материалов, удовлетворяющая экологическим требованиям, способствует возможности многократного применения материалов. По этой причине после истечения обычного срока службы устройство следует отправлять на пункт утилизации.

14.1 Утилизация

Перед утилизацией устройство следует привести в непригодное состояние.

Для этого, в частности, удалить сетевой или соединительный кабель, ведущий к двигателю.

Опасность получения травм из-за ножей!

Запрещается также оставлять отслуживший садовый измельчитель без надзора. Удостоверьтесь, что измельчитель и ножи хранятся вне доступном для детей месте.

15. Стандартные запчасти

Ножевой диск для мягкого материала в сборе

6012 700 5110

Ножевой диск для твердого материала в сборе

6012 700 5100

Длинный нож-лопасть

6012 702 0310

Короткий нож-лопасть

6012 702 0300

Ножи (6 шт.)

6008 702 0120

Нож (1 шт.)

6012 702 0100

Противорежущий нож

6012 702 0500

16. Электросхема соединений

GE 420

1	Подключение к сети
2	Распределительная коробка
3	Двигатель
4	Конденсатор
5	Выключатель имеется
6	Выключатель задействован
7	Предохранитель GB-подключения к сети (только GB-модель)
BR	коричневый
BL	синий
BK	черный
YG	желтый/зеленый
GY	серый

GE 450

8	Подключение к сети
9	Распределительная коробка
10	Двигатель
11	Выключатель имеется
12	Выключатель задействован
BR	коричневый
BL	синий
BK	черный
YG	желтый/зеленый
GY	серый

17. Декларация изготовителя о соответствии директивам ЕС

Мы,

VIKING GmbH
Hans Peter Stihl-Straße 5
A 6336 Langkampfen/Kufstein

заявляем, что машина

Измельчитель для переработки остатков растений с электродвигателем (GE)

Заводская марка:	VIKING
Тип:	GE 420.1
	GE 450.1
Серийный номер	6012

соответствует следующим директивам Европейского Сообщества (ЕС): 2000/14/EC, 2002/95/EC, 2002/96/EC, 2004/108/EC, 2006/95/EC, 2006/42/EC,

Изделие было разработано в соответствии со следующими нормами: prEN 50434, EN 60335-1

Примененный метод оценки соответствия директивам: Приложение VIII (2000/14/EC)

Название и адрес принимавшей участие инстанции:

TÜV Rheinland
Product Safety GmbH
Am Grauen Stein
D-51105 Köln

Составление и хранение технической документации:
Johann Weiglhofer
VIKING GmbH

Год выпуска и серийный номер указаны на заводской табличке устройства.

Измеренный уровень шума:

GE 420.1	102,1 дБ(A)
GE 450.1	104,2 дБ(A)

Гарантированный уровень шума:

GE 420.1	106 дБ(A)
GE 450.1	108 дБ(A)

Лангкампфен,
2011-01-03 (ГГГГ-ММ-ДД)

VIKING GmbH

Weiglhofer

Руководитель отдела научных исследований и разработки продукции

18. Технические данные

GE 420.1 / GE 450.1:

Серийный номер	6012
Частота	50 Гц
Класс защиты	I
Вид защиты	с водозащитой (IPX4)
Режим эксплуатации	S6/40 % 2 мин. нагрузки 3 мин. холостого хода
Режущий механизм	Multi-Cut 450
Номинальная частота вращения двигателя	2 800 об/мин
Привод режущего механизма	постоян.
Диаметр колес	250 мм
Дл./шир./выс.	108/51/137 см
Вес	53 кг / 54 кг

GE 420.1:

Двигатель, констр. испол.	электродвигатель (~)
Изготовитель	ATB
Тип	BSRBF 0,75/2-C
Напряжение	230 В
Потребляемая мощность	3 000 Вт
Предохранитель	16 A *
В соответствии с директивой 2000/14/EC: Гарантированный уровень шума L_{WAd}	106 дБ(A)

GE 420.1:

В соответствии с директивой 2006/42/EC:	
Уровень звука на рабочем месте L_{pA}	98 дБ(A)
Погрешность K_{pA}	4 дБ(A)
Максимальный диаметр веток	50 мм

GE 450.1:

Двигатель, констр. испол.	электродвигатель (3~)
Изготовитель	ATB
Тип	BSRF 0,75/2-C
Напряжение	400 В
Потребляемая мощность	3 800 Вт
Предохранитель	10 A
В соответствии с директивой 2000/14/EC:	
Гарантированный уровень шума L_{WAd}	108 дБ(A)
В соответствии с директивой 2006/42/EC:	
Уровень звука на рабочем месте L_{pA}	95 дБ(A)
Погрешность K_{pA}	4 дБ(A)
Максимальный диаметр веток	55 мм

* **Внимание**
При сетевом предохранителе с током менее 16 A в период пуска или большой нагрузки устройства может часто происходить срабатывание предохранителя.

19. Поиск неисправностей

🛠 При необходимости обращаться в специализированный центр, фирма VIKING рекомендует специализированный центр VIKING.

Неисправность:
Двигатель не запускается

Возможная причина:
– Активировано устройство защиты двигателя
– Отсутствует сетевое напряжение
– Соединительный кабель/штекер, розетка или выключатель неисправны
– Предохранитель на штекере для Великобритании поврежден (касается только устройств для Великобритании)
– Загрузочная воронка ATO 400 закрыта неправильно – срабатывает защитный выключатель (защитная блокировка)
– Ножевой диск заблокирован

Устранение:
– Дождаться остывания устройства (⇨ 8.7)
– Проверить сетевой кабель и предохранитель 🛠 (⇨ 10.1)
– Проверить кабель, штекер, соединитель или выключатель, при необходимости заменить (специалист по электротехнике) 🛠 (⇨ 10.1)
– Заменить предохранитель 🛠 (⇨ 10.1)
– Правильно закрыть загрузочную воронку ATO 400 и прочно закрепить (затянуть выключатель) (⇨ 7.6)
– Снять загрузочную воронку и удалить остатки измельченного материала из корпуса (Внимание: отсоединить сетевой кабель) (⇨ 11.2)

Неисправность:
Сниженная производительность измельчения

Возможная причина:
– Ножи затупились
– Неправильно заточенные ножи
– Слишком длинный сетевой кабель
– Погнутый ножевой диск
– GE 450: Неправильное направление вращения ножевого диска

Устранение:
– Ножи перевернуть или заточить 🛠 (⇨ 11.7), (⇨ 11.8)
– Заточить ножи правильно 🛠 (⇨ 11.8)
– Использовать более короткий сетевой кабель (⇨ 10.1)
– Визуально проверить ножевой диск 🛠
– GE 450: Изменить направление вращения ножевого диска (⇨ 10.7), (⇨ 10.8)

Неисправность:
Измельчаемый материал не втягивается

Возможная причина:
– GE 450: Неправильное направление вращения ножевого диска
– Тупые или неправильно заточенные ножи

– Зазор между обоими ножами (ножевой диск для твердого материала)
– Кожух ножей не снят

Устранение:
– GE 450: Изменить направление вращения ножевого диска (⇨ 10.7), (⇨ 10.8)
– Заточить ножи, точно соблюдая при этом угол заточки 🛠 (⇨ 11.8)
– Установить ножи на ножевой диск для твердого материала без зазора (⇨ 11.7)
– Снять кожух ножей (⇨ 7.4)

20. График сервисного обслуживания

Передайте эту инструкцию по эксплуатации в специализированный сервисный центр VIKING, если Вы обращаетесь туда для проведения работ по техобслуживанию Вашего устройства VIKING.

Представитель сервисного центра VIKING занесет подтверждение в главе "График сервисного обслуживания" о надлежащем выполнении предусмотренных работ по сервисному обслуживанию.

Модель:
☐☐ ☐☐☐

Серийный номер:
☐ ☐☐ ☐☐☐ ☐☐☐

Передача

Дата: ☐☐ ☐☐ ☐☐☐☐

Печать сервисного центра VIKING

Следующий техосмотр

Дата: ☐☐ ☐☐ ☐☐☐☐

Дата: ☐☐ ☐☐ ☐☐☐☐

Печать сервисного центра VIKING

Следующий техосмотр

Дата: ☐☐ ☐☐ ☐☐☐☐

Дата: ☐☐ ☐☐ ☐☐☐☐

Печать сервисного центра VIKING

Следующий техосмотр

Дата: ☐☐ ☐☐ ☐☐☐☐

Дата: ☐☐ ☐☐ ☐☐☐☐

Печать сервисного центра VIKING

Следующий техосмотр

Дата: ☐☐ ☐☐ ☐☐☐☐

Дата: └┴┘ └┴┘ └┴┴┴┘

Печать сервисного центра VIKING

Следующий техосмотр

Дата: └┴┘ └┴┘ └┴┴┴┘

Дата: └┴┘ └┴┘ └┴┴┴┘

Печать сервисного центра VIKING

Следующий техосмотр

Дата: └┴┘ └┴┘ └┴┴┴┘

Дата: └┴┘ └┴┘ └┴┴┴┘

Печать сервисного центра VIKING

Следующий техосмотр

Дата: └┴┘ └┴┘ └┴┴┴┘

www.viking-garden.com

0478 201 9908 A